SB 133/SB 143/SB 150

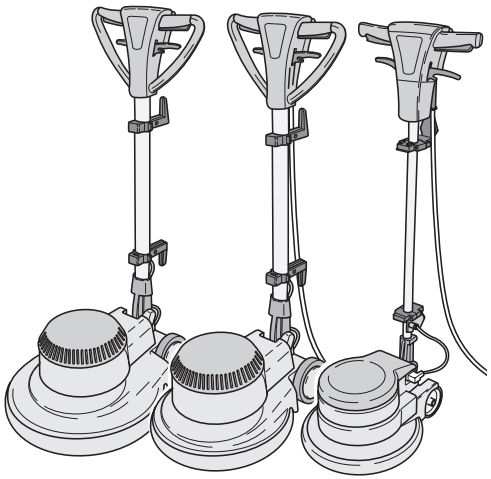

IT **Uso e manutenzione**

GH30-924
ed. 10/2025

IT

DATI IDENTIFICATIVI

I dati identificativi e la marcatura “CE” della macchina sono posizionati sulla targhetta posta sul corpo macchina.
Si consiglia di trascrivere il modello della macchina e il relativo numero di matricola nella tabella riportata nella pagina seguente.

EN

IDENTIFICATION DATA

The machine identification data and “CE” marking are located on the plate on the machine body.
It is advisable to note the machine model and serial number on the table on the next page.

FR

DONNÉES D’IDENTIFICATION

Les données d’identification et le marquage « CE » de la machine se trouvent sur la plaque située sur le corps de la machine.
Nous vous conseillons de recopier le modèle de la machine et le numéro de matricule correspondant dans le tableau reporté sur la page suivante.

DE

KENNDATEN

Die Maschinenkenndaten und die Aufprägung “CE” befinden sich auf dem Schild an der Maschine.
Wir empfehlen, das Maschinenmodell und die dazugehörige Seriennummer in die Tabelle auf der nachfolgenden Seite einzutragen.

ES

DATOS DE IDENTIFICACIÓN

Los datos de identificación y la marca “CE” de la máquina están grabados en la placa colocada sobre la estructura de la máquina.
Se recomienda transcribir el modelo y el número de matrícula de la máquina en la tabla descrita en la siguiente página.

PT

DADOS IDENTIFICATIVOS

Os dados identificativos e a marcação “CE” da máquina estão na placa colocada no corpo da máquina.
Aconselha-se transcrever o modelo da máquina e o relativo número de série na tabela referida na página seguinte.

NL

IDENTIFICATIEGEGEVENS

De identificatiegegevens en de “CE”-markering van de machine bevinden zich op het plaatje dat opde machine is aangebracht.
We raden u aan het model en het serienummer van de machine in de tabel op de volgende pagina te vermelden.

NO

IDENTIFIKASJONSDATA

Identifikasjonsdataene og maskinens CE-merking er å finne på merkeplaten som er plassert på selve maskinen.

Vi anbefaler at du skriver ned maskinmodellen og tilhørende matrikkelnummer i tabellen på neste side.

DK

TEKNISKE DATA

Maskinens identifikationsdata og EF-mærket er indeholdt på mærkepladen, som sidder på maskinkroppen.
Maskinens identifikationsdata og EF-mærket er indeholdt på mærkepladen, som sidder på maskinkroppen.

SV

IDENTIFIERINGSDATA

Maskinens identifieringsdata och CE-märkning anges på märkskylten som finns på maskinen.
Vi rekommenderar att ni kopierar maskinmodellen och tillhörande serienummer i tabellen på följande sida.

PL

DANE IDENTYFIKACYJNE

Dane identyfikacyjne i oznakowanie "CE" urządzenia umieszczone są na tabliczce znamionowej znajdującej się na korpusie urządzenia.
Zaleca się wpisać model i numer seryjny urządzenia do tabeli znajdującej się na kolejnej stronie.

CS

IDENTIFIKAČNÍ ÚDAJE

Identifikační údaje a označení stroje „CE" jsou uvedeny na štítku umístěném na tělesu stroje.
Doporučujeme, abyste model stroje a jeho příslušné výrobní číslo přepsali do tabulky uvedené na následující straně.

SK

IDENTIFIKAČNÉ ÚDAJE

Identifikačné údaje a označenie stroje „CE" sú uvedené na štítku umiestnenom na telese stroja.
Odporúčame, aby ste model stroja a jeho príslušné výrobné číslo prepísali do tabuľky uvedenej na nasledujúcej strane.

TR

TANIMLAYICI BİLGİLER

Makinenin tanımlayıcı bilgileri ve "CE" işareti makine gövdesine yerleştirilmiş olan plakada belirtilmiştir.
Bir sonraki sayfada bulunan tabloya makine modeli ve ilgili seri numarasını yazmanızı tavsiye ederiz.

HU

AZONOSÍTÓ ADATOK

Az azonosító adatok és a gépen található “CE” jelzés a gép testére erősített címkén találhatók.
Ajánlatos a gép modellszámát és a következő oldalon levő táblázatban feltüntetett törzskönyvi számot feljegyezni.

RO

DATE IDENTIFICATOARE

Datele identificatoare şi marcarea “CE” a maşinii se găsesc pe tăbliţa de identificare aflată pe corpul maşinii.
Se recomandă transcrierea modelului maşinii şi numărul relativ matricolei în tabela redată în paginile următoare.

EL

ΤΕΧΝΙΚΑ ΣΤΟΙΧΕΙΑ

Τα τεχνικά στοιχεία και η σήμανση συμμόρφωσης “CE” της μηχανής βρίσκονται στην πινακίδα επάνω στο σώμα της μηχανής.
Συνιστάται η αντιγραφή του μοντέλου του μηχανήματος καθώς και του σχετικού σειριακού αριθμού στον πίνακα που βρίσκεται στην επόμενη σελίδα.

RU

ИДЕНТИФИКАЦИОННЫЕ ДАННЫЕ

Идентификационные данные машины и маркировка «CE» находятся на табличке, установленной на корпусе машины.
Рекомендуется переписать модель машины и соответствующий паспортный номер в таблицу, приведенную на следующей странице.

HR

IDENTIFIKACIJSKI PODACI

Identifikacijski podaci stroja i oznaka „CE“ su navedeni na pločici koja se nalazi na tijelu uređaja.
Preporučamo da prepišete model stroja i njegov serijski broj u tablicu koja se nalazi na sljedećoj stranici.

SR

IDENTIFIKACIONI PODACI

Identifikacioni podaci i oznaka “CE” mašine se postavljeni na tabli a ista se nalazi na telu mašine.
Savetujemo Vam da napišete model mašine i serijski broj u tabelu koja se nalazi na sledećoj stranici.

BG

ИДЕНТИФИКАЦИОННИ ДАННИ

Идентификационните данни и маркирането “CE” на машината се намират върху идентификационната табела, разположена върху тялото на машината.
Препоръчително е за се впише модела на машината и серийният номер в таблицата на следващата страница.

ET

IDENTIFITSEERIMISANDMED

Identifitseerimisandmed ja “CE” märgistus masin on asetatud plaat asub juhtpaneeli all.
On soovitatav, et kopeerida mudeli masin, ja seerianumber tabelis järgmisel leheküljel.

FI

DATA TUNNISTAMINEN

Tunnistetiedot ja merkki “CE” koneen on sijoitettu levyn alla ohjauspaneelissa.
On suositeltavaa kopioida mallin konetta, ja sarjanumero taulukossa seuraavalla sivulla.

LV

IDENTIFIKĀCIJAS DATI

Identifikācijas dati un “CE” marķējums no mašīnas novieto uz šķīvja atrodas zem vadības paneļa.
Tas ir ieteicams, lai kopētu modeli mašīnas un tā sērijas numurs tabulā nākamajā lappusē.

LT

IDENTIFIKACINIAI DUOMENYS

Identifikaciniai duomenys ir “CE” ženklinimo mašina dedami pagal valdymo skydelyje esantį ant lėkštės.
Rekomenduojama nukopijuoti mašinos modelį ir jo serijos numeris kitame puslapyje pateiktoje lentelėje.

SL

IDENTIFIKACIJSKI PODATKI

Identifikacijski podatki in označevanje “CE” od stroja so nameščene na ploščici v nadzorni plošči.
Priporočljivo je, da kopirate model stroja in serijska številka v tabeli na naslednji strani.

AR

معلومات التعريف

إن معلومات التعريف وعلامة ”سي اي“ للآلة موجودة غي لوحة التعريف على هيكل الآلة.
ينصح كتابة موديل الآلة والرقم المتسلسل في الجدول المذكور في الصفحات الآتية.

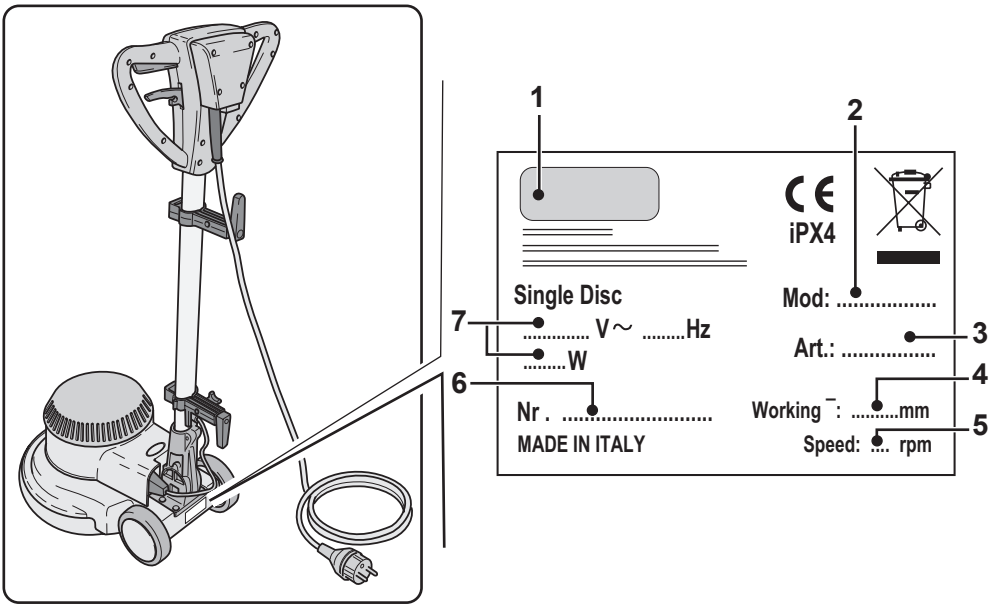
1
2
iPX4
Single Disc
Mod: .....
7
..... V~ .....Hz
3
Art.: .....
.....W
4
6
Nr . .....
Working ⎯: .....mm
5
MADE IN ITALY
Speed: ... rpm

	1	2	3	4	5	6	7
IT	Produttore	Modello	Codice articolo	Ø di lavoro	Velocità di rotazione	N° Matricola	Caratteristiche elettriche
EN	Manufacturer	Model	Article code	Working Ø	Rotation speed	Serial number	Electrical characteristics
FR	Producteur	Modèle	Code de l'article	Ø de travail	Vitesse de rotation	N° de Matricule	Caractéristiques électriques
DE	Hersteller	Modell	Artikelnummer	Ø Arbeit	Drehgeschwindigkeit	Serien-Nr.	Elektrische Eigenschaften
ES	Fabricante	Modelo	Código del artículo	Ø de trabajo	Velocidad de rotación	Nº de Matrícula	Características eléctricas
PT	Fabricante	Modelo	Código do artigo	Ø de trabalho	Velocidade de rotação	N° de Série	Características elétricas
NL	Producent	Model	Artikelcode	Ø bewerking	Rotatiesnelheid	Serienummer	Elektrische eigenschappen
NO	Produsent	Modell	Artikkelkode	Driftsdiameter	Roteringshastighet	Matrikkelnummer	Elektriske egenskaper
DK	Fabrikant	Model	Artikelkode	Arbejdsdiameter	Omdrejningshastighed	Matrikelnr.	El-specifikationer
SV	Tillverkare	Modell	Artikelkod	Arbetsdiameter	Rotationshastighet	Serienummer	Elektriska egenskaper
PL	Producent	Model	Kod artykułu	Ø pracy	Prędkość obrotów	Nr seryjny	Charakterystyka elektryczna
CS	Výrobce	Model	Kód výrobku	Pracovní Ø	Rychlost rotace	Výrobní č.	Elektrické v lastnosti
SK	Výrobca	Model	Kód výrobku	Pracovný Ø	Rýchlosť rotácie	Výrobné č.	Elektrické vlastnosti
TR	Üretici	Model	Ürün kodu	Çalışma çapı	Seri No	Dönüş hızı	Elektriksel özellikler
HU	Gyártó	Modell	Cikkszám	munka Ø	Forgási sebesség	Törzskönyvi szám	Elektromos sajátosságok
RO	Producător	Model	Cod articol	Ø disc de lucru	Viteză de rotaţie	N° Matricolă	Caracteristici electrice
EL	Κατασκευαστής	Μοντέλο	Κωδικός προϊόντος	Διάμετρος εργασίας	Ταχύτητα περιστροφής	Σειριακός αριθμός	Ηλεκτρικά χαρακτηριστικά
RU	Изготовитель	Модель	Код изделия	Рабочий Ø	Скорость вращения	N° Паспорта	Электрические характеристики
HR	Proizvođač	Model	Kod proizvoda	Ø rada	Brzina vrtnje	Serijski br.	Električne karakteristike
SR	Proizvođač	Model	Šifra proizvoda	Ø rada	Brzina rotacije	Serijski broj	Električne karakteristike
BG	Производител	Модел	Код артикул	Ø на работен диск	Скорост на въртене	Сериен номер	Електрически характеристики
ET	Tootja	Mudel	Tootekood	Ø töötamine	Pöörlemiskiiruse	Seerianumber	elektrilised omadused
FI	Tuottaja	Tyyppi	Tuotenumero	Ø työ	Pyörimisnopeus	Tuotenumero	Sähköiset ominaisuudet
LV	Ražotāja	Veida	Vienības kods	Ø darba	Griešanās ātrums	Sērijas numurs	Elektriskās raksturojums
LT	Gamintojas	Modelis	Prekės kodas	Ø darbo	Sukimosi greitis	Eilės numeris	Elektrinės charakteristikos
SL	Produttore	Vrsta	Zaporedna številka	Ø o delo	Zaporedna številka	Serijska številka	Električne značilnosti
AR	الصانع	الموديل	الرمز	قطر العمل	سرعة الدوران	الرقم المتسلسل	المواصفات الكهربائية

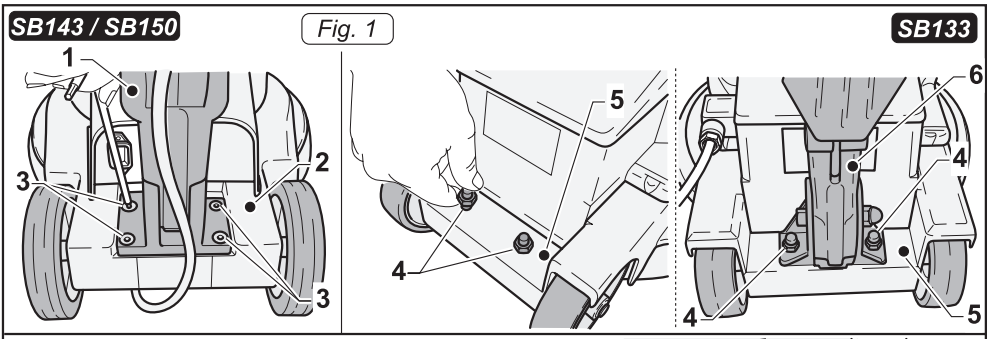
SB143 / SB150
Fig. 1
SB133
1
2
3
3
5
4
6
4
4
5

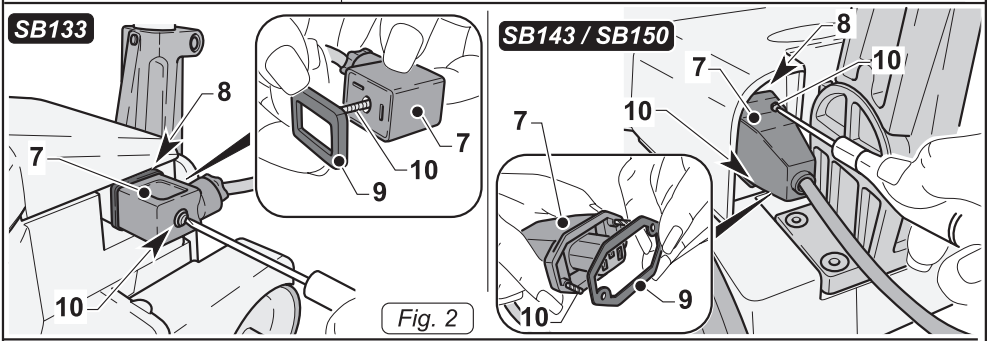
SB133
8
7
10
7
10
9
Fig. 2
SB143 / SB150
8
7
10
10
7
9
10

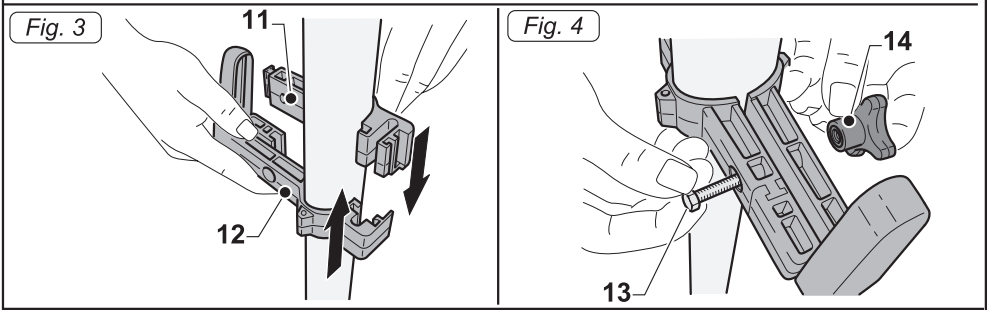
Fig. 3
11
12
Fig. 4
14
13

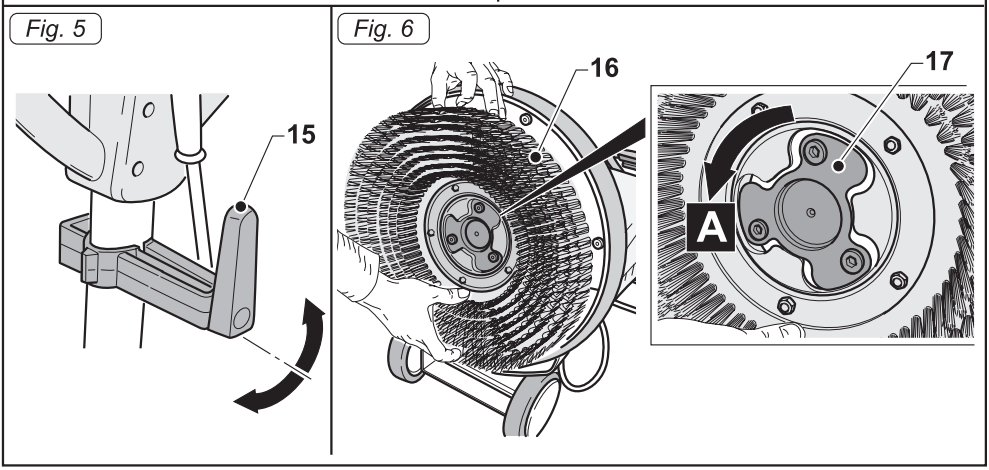
Fig. 5
15
Fig. 6
16
17
A

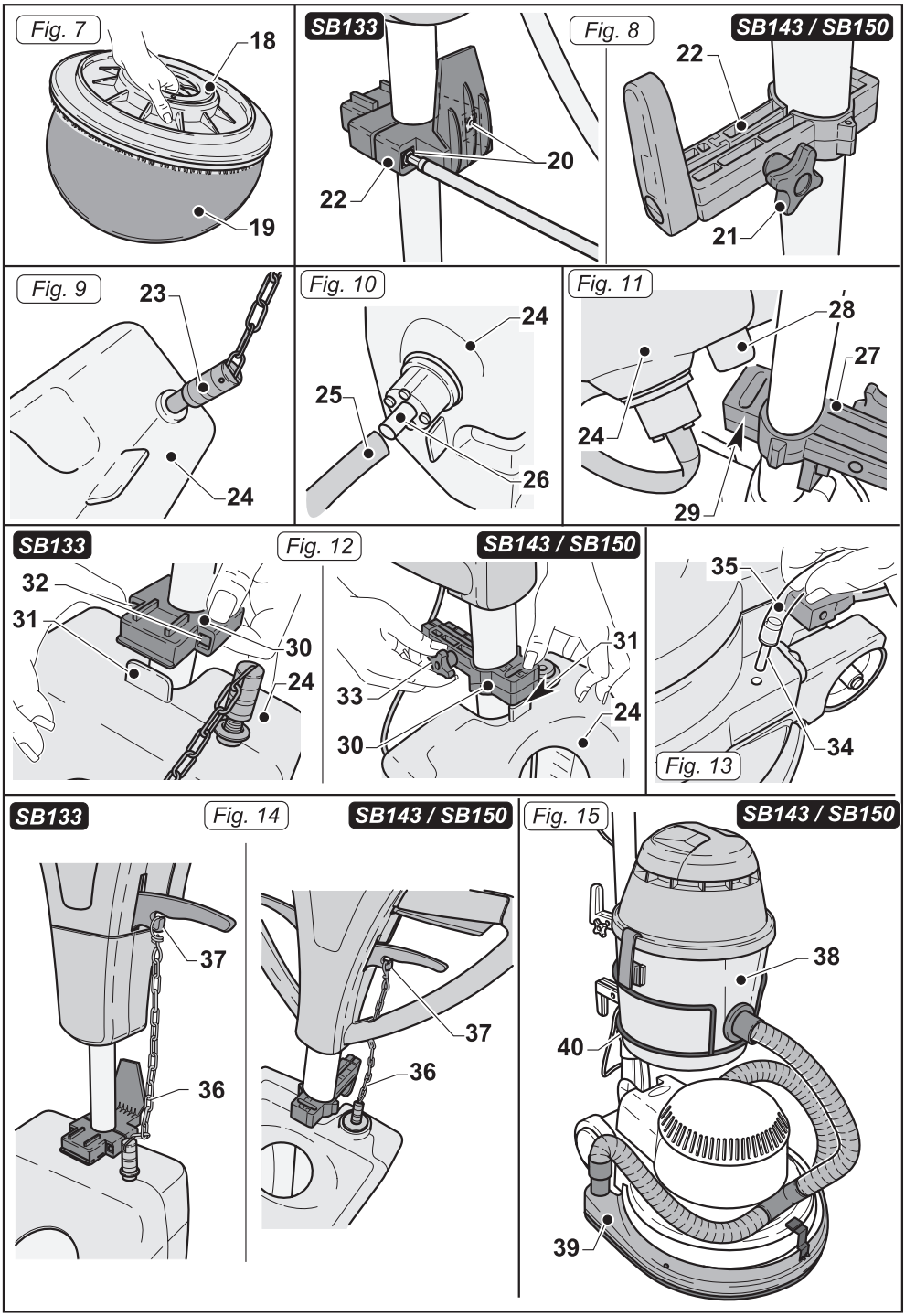
Fig. 7
18
19
SB133
22
20
Fig. 8
SB143 / SB150
22
21
Fig. 9
23
24
Fig. 10
24
25
26
Fig. 11
28
27
24
29
SB133
Fig. 12
SB143 / SB150
32
31
30
24
33
31
30
24
35
34
Fig. 13
SB133
Fig. 14
SB143 / SB150
37
36
37
36
Fig. 15
SB143 / SB150
38
40
39

Fig. 16

SB143 / SB150

42

41

43

42

Fig. 17

SB143 / SB150

44

45

Fig. 18

SB143 / SB150

46

47

48

SB143 / SB150

50

49

Fig. 19

Fig. 20

50a

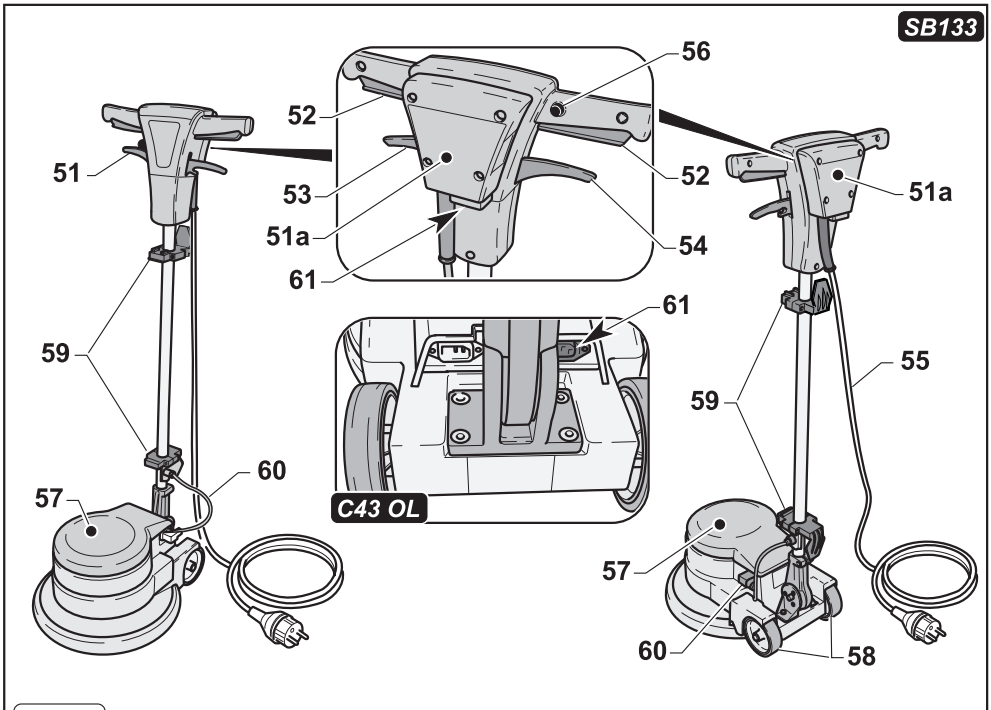
SB133
56
52
51
53
51a
61
52
51a
54
61
59
55
59
60
57
C43 OL
57
60
58

Fig. 21

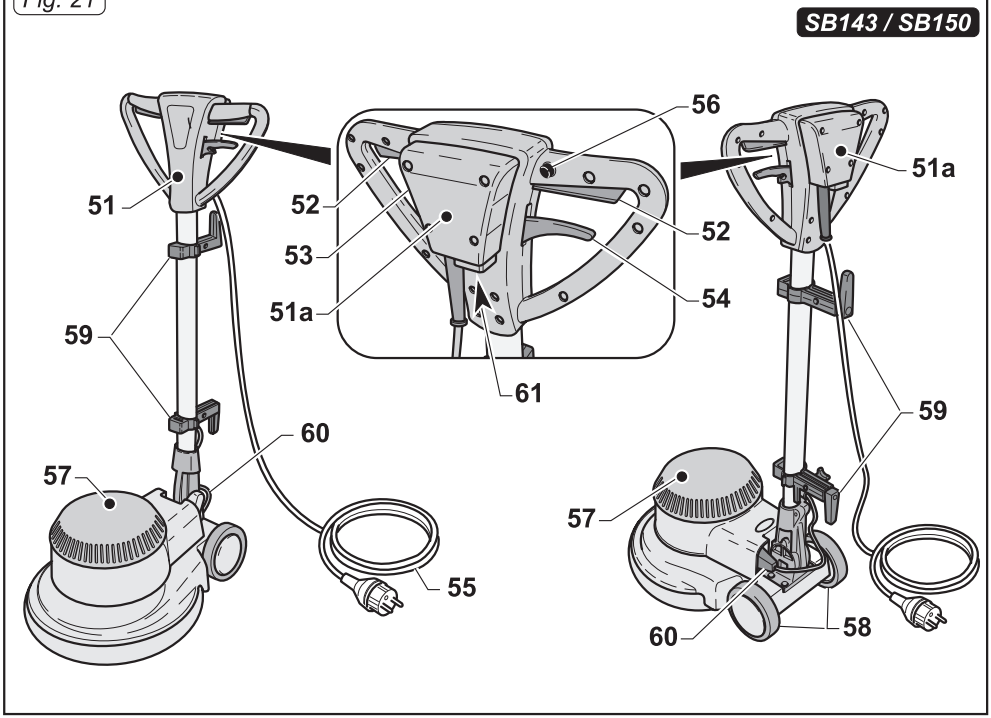
SB143 / SB150
56
51
52
51a
53
52
51a
54
59
61
59
60
57
57
55
60
58

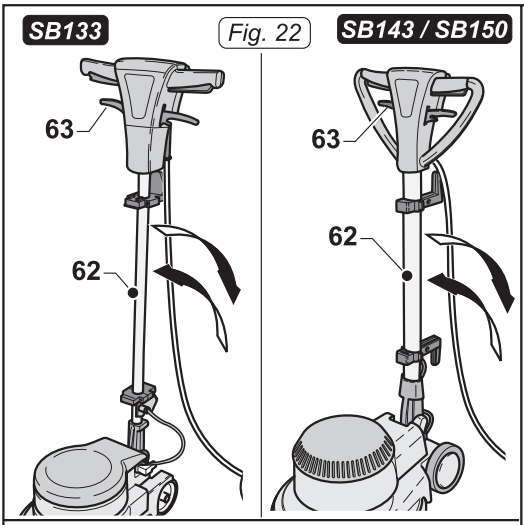
SB133
Fig. 22
SB143 / SB150
63
62
63
62

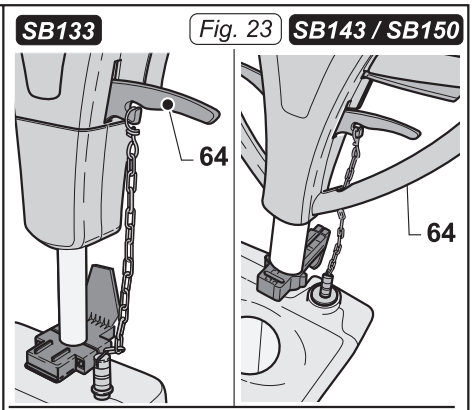
SB133
Fig. 23
SB143 / SB150
64
64

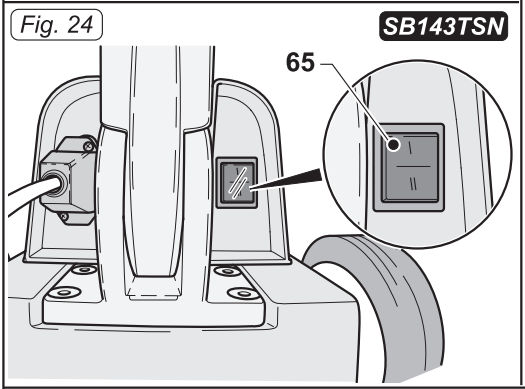
Fig. 24
SB143TSN
65

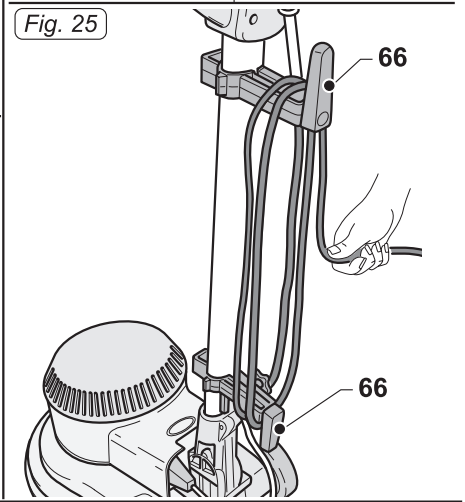
Fig. 25
66
66

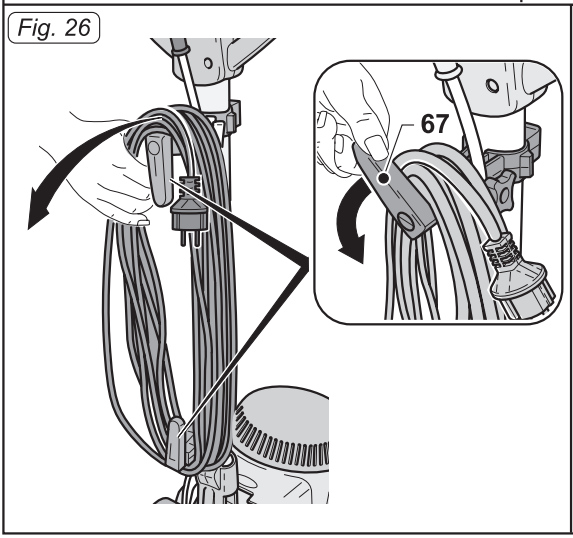
Fig. 26
67

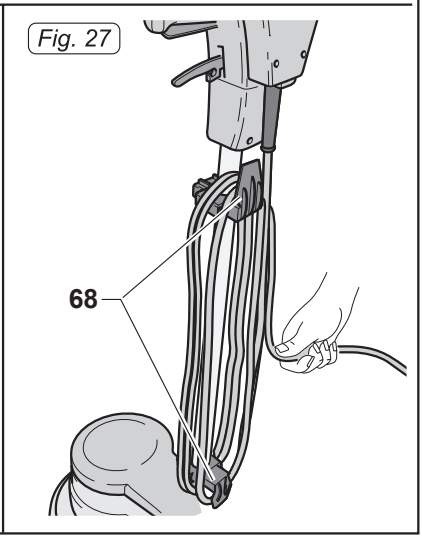
Fig. 27
68

Modello - Model - Modèle - Modell - Modelo - Modelo - Model - Modell - Model - Modell - Model - Model - Model - Model - Modell - Model - Μοντέλο - Модель - Model - Model - Модел - Mudel - Malli - Modelis - Modelis - Vrsta - الموديل	Caratteristiche tecniche - Technical features - Caractéristiques techniques - Technische Eigenschaften - Características técnicas - Características técnicas - Technische eigenschappen - Tekniske egenskaper - Tekniske specifikationer - Tekniska data - Charakterystyka techniczna - Technické vlastnosti - Technické vlastnosti - Teknik özellikler - Műszaki sajátosságok - Caracteristici tehnice - Τεχνικά χαρακτηριστικά - Электрические характеристики - Tehničke karakteristike - Tehničke karakteristike - Технически характеристики - Tehnilised nõuded - Tekniset tiedot - Specifikācija - Techniniai duomenys - Tehnični podatki - المواصفات الفنية						
	Tensione - Voltage - Tension - Spannung - Tensión - Tensão - Spanning - Spenning - Spænding - Spänning - Napięcie - Napětí - Napätie - Gerilim - Feszültség - Tensiune - Τάση - Напряжение - Napon - Napon - Напрежение - Pinge - Jännite - Voltāža - Įtampa - Napetost - التيار		Frequenza - Frequency - Fréquence - Frequenz - Frecuencia - Frequência - Frequentie - Frekvens - Frekvens - Frekvens - Częstotliwość - Frekvence - Frekvencia - Frekans - Rezgésszám - Frecvenţă - Συχνότητα - Частота - Frekvencija - Frekvencija - Честота - Sagedus - Taajuus - Frekvence - Dažnis - Pogostost - التردد	Potenza motore - Motor power - Puissance du moteur - Motorleistung - Potencia del motor - Potência do motor - Vermogen motor - Motorstyrke - Motoreffekt - Motoreffekt - Moc silnika - Výkon motoru - Výkon motora - Motor gücü - Motor teljesítménye - Putere motor - Ισχύς κινητήρα - Мощность двигателя - Snaga motora - Snaga motora - Мощност на двигателя - Mootor võimsus - Moottorin teho - Dzinēja jauda - Variklio galia - Moč motorja - إستطاعة المحرك	Pista di lavoro - Working width - Piste de travail - Arbeitsebene - Banda de trabajo - Superfície de trabalho - Reinigingsbreedte - Driftsbane - Arbejdsradius - Arbetsunderlag - Ścieżka robocza - Pracovní dráha - Pracovná dráha - Çalışma alanı - Munkapálya - Pistă de lucru - Πλάτος εργασίας - Рабочая полоса - Radna širina - Radna pista - Работна ширина - Töölaius - Työleveys - Darba platums - Darbinis plotis - Delovna širina - مساحة العمل		Velocità di rotazione - Rotation speed - Vitesse de rotation - Drehgeschwindigkeit - Velocidad de rotación - Velocidade de rotação - Rotatiesnelheid - Roteringshastighet - Omdrejningshastighed - Rotationshastighet - Prędkość obrotów - Rychlost rotace - Rýchlosť rotácie - Dönüş hızı - Forgási sebesség - Viteză de rotaţie - Ταχύτητα περιστροφής - Скорость вращения - Brzina vrtnje - Brzina rotacije - Скорост на въртене - Pöörlemiskiiruse - Pyörimisnopeus - Griešanās ātrums - Sukimosi greitis - Hitrost vrtenja - سرعة الدوران
Unità di misura - Units of measument - Unité de mesure - Messeinheit - Unidad de medida - Unidade de medida - Meeteeheid - Måleenhet - Måleenhed - Måttenhet - Jednostka miary - Měrné jednotky - Merné jednotky - Ölçüm birimi - Mértékegységek - Unitate de măsură - Μονάδα μέτρησης - Единица измерения - Jedinica mjerenja - Merna jedinica - Мерни единици - Mõõtühik - Mittayksikkö - Mērvienība - Matavimo vienetas - Merska enota - وحدة القياس	***V - B*** (فولط)		***Hz - Hζ - Гц - Хз - Хц -*** (هرتز)	***W - Ш - В -*** (واط)	***mm - Мт - мм - мм -*** (مم)	***inch. - Zoll - inç - Ίντσα - дюйм - inč - инч - инч. - tolli - tuumaa. - collas. - colių. - palec. -*** (إنش)	***giri/min. - rpm/min. - rev / min - U / min - rev / min - rev / min - omw / min - o / min - omdr / min - varv / min. - obr / min - ot / min - ot / min - devir / dakika - ford / min - rotaţii / min- αναθ. / λεπτό - об / мин - okr / min - o / минут. - об / мин. - rotatsioon/min - kierr / min. - apgr / min. - aps / min. - obr / min. -*** (دورة في الدقيقة)
SB133	220 - 240	110	50	550	330	13	190
			60				198
SB143 L10	220 - 240		50	1000	430	17	154
			60				166
SB143 L13	220 - 240	110	50	1300	430	17	154
			60				166

>>>>>>

Modello - Model - Modèle - Modell - Modelo - Modelo - Model - Modell - Model - Modell - Model - Model - Model - Model - Model - Model - Model - Μοντέλο - Модель - Model - Model - Модел - Mudel - Malli - Modelis - Modelis - Vrsta - الموديل	Caratteristiche tecniche - Technical features - Caractéristiques techniques - Technische Eigenschaften - Características técnicas - Características técnicas - Technische eigenschappen - Tekniske egenskaper - Tekniske specifikationer - Tekniska data - Charakterystyka techniczna - Technické vlastnosti - Technické vlastnosti - Teknik özellikler - Műszaki sajátosságok - Caracteristici tehnice - Τεχνικά χαρακτηριστικά - Электрические характеристики - Tehničke karakteristike - Tehničke karakteristike - Технически характеристики - Tehnilised nõuded - Tekniset tiedot - Specifikācija - Techniniai duomenys - Tehnični podatki - المواصفات الفنية					
	Tensione - Voltage - Tension - Spannung - Tensión - Tensão - Spanning - Spenning - Spænding - Spänning - Napięcie - Napětí - Napätie - Gerilim - Feszültség - Tensiune - Τάση - Напряжение - Napon - Napon - Напрежение - Pinge - Jännite - Voltāža - Įtampa - Napetost - التيار	Frequenza - Frequency - Fréquence - Frequenz - Frecuencia - Frequência - Frequentie - Frekvens - Frekvens - Frekvens - Częstotliwość - Frekvence - Frekvencia - Frekans - Rezgésszám - Frecvenţă - Συχνότητα - Частота - Frekvencija - Frekvencija - Честота - Sagedus - Taajuus - Frekvence - Dažnis - Pogostost - التردد	Potenza motore - Motor power - Puissance du moteur - Motorleistung - Potencia del motor - Potência do motor - Vermogen motor - Motorstyrke - Motoreffekt - Motoreffekt - Moc silnika - Výkon motoru - Výkon motora - Motor gücü - Motor teljesítménye - Putere motor - Ισχύς κινητήρα - Мощность двигателя - Snaga motora - Snaga motora - Мощност на двигателя - Mootor võimsus - Moottorin teho - Dzinēja jauda - Variklio galia - Moč motorja - إستطاعة المحرك	Pista di lavoro - Working width - Piste de travail - Arbeitsebene - Banda de trabajo - Superfície de trabalho - Reinigingsbreedte - Driftsbane - Arbejdsradius - Arbetsunderlag - Ścieżka robocza - Pracovní dráha - Pracovná dráha - Çalışma alanı - Munkapálya - Pistă de lucru - Πλάτος εργασίας - Рабочая полоса - Radna širina - Radna pista - Работна ширина - Töölaius - Työleveys - Darba platums - Darbinis plotis - Delovna širina - مساحة العمل		Velocità di rotazione - Rotation speed - Vitesse de rotation - Drehgeschwindigkeit - Velocidad de rotación - Velocidade de rotação - Rotatiesnelheid - Roteringshastighet - Omdrejningshastighed - Rotationshastighet - Prędkość obrotów - Rychlost rotace - Rýchlosť rotácie - Dönüş hızı - Forgási sebesség - Viteză de rotaţie - Ταχύτητα περιστροφής - Скорость вращения - Brzina vrtnje - Brzina rotacije - Скорост на въртене - Pöörlemiskiiruse - Pyörimisnopeus - Griešanās ātrums - Sukimosi greitis - Hitrost vrtenja - سرعة الدوران
Unità di misura - Units of measument - Unité de mesure - Messeinheit - Unidad de medida - Unidade de medida - Meeteeheid - Måleenhet - Måleenhed - Måttenhet - Jednostka miary - Měrné jednotky - Merné jednotky - Ölçüm birimi - Mértékegységek - Unitate de măsură - Μονάδα μέτρησης - Единица измерения - Jedinica mjerenja - Merna jedinica - Мерни единици - Mõõtühik - Mittayksikkö - Mērvienība - Matavimo vienetas - Merska enota - وحدة القياس	*V - В* (فولط)	*Hz - Hζ - Гц - Хз - Хц -* (هرتز)	*W - Ш - В -* (واط)	*mm - Mm - мм - мм -* (مم)	*inch. - Zoll - inç - Ίντσα - дюйм - incĭ - инч - инч. - tolli - tuumaa. - collas. - colių. - palec. -* (إنش)	*giri/min. - rpm/min. - rev / min - U / min - rev / min - rev / min - omw / min - o / min - omdr / min - varv / min. - obr / min - ot / min - ot / min - devir / dakika - ford / min - rotaţii / min- ανάθ. / λεπτό - об / мин - okr / min - о / минут. - об / мин. - rotatsioon/min - kierr / min. - apgr / min. - aps / min. - obr / min. -* (دورة في الدقيقة)
SB143 L16	220 - 240	50	1600	430	17	154
		60				166
SB143 L22	220 - 240	50	2200	430	17	154
		60				166
SB143 M16	220 - 240	50	1600	430	17	227
SB143 M22	220 - 240	50	2200	430	17	227

>>>>>>

Modello - Model - Modèle - Modell - Modelo - Modelo - Model - Modell - Model - Modell - Model - Model - Model - Model - Model - Modell - Model - Μοντέλο - Модель - Model - Model - Модел - Mudel - Malli - Modelis - Modelis - Vrsta - الموديل	Caratteristiche tecniche - Technical features - Caractéristiques techniques - Technische Eigenschaften - Características técnicas - Características técnicas - Technische eigenschappen - Tekniske egenskaper - Tekniske specifikationer - Tekniska data - Charakterystyka techniczna - Technické vlastnosti - Technické vlastnosti - Teknik özellikler - Műszaki sajátosságok - Caracteristici tehnice - Τεχνικά χαρακτηριστικά - Электрические характеристики - Tehničke karakteristike - Tehničke karakteristike - Технически характеристики - Tehnilised nõuded - Tekniset tiedot - Specifikācija - Techniniai duomenys - Tehnični podatki - المواصفات الفنية					
	Tensione - Voltage - Tension - Spannung - Tensión - Tensão - Spanning - Spenning - Spænding - Spänning - Napięcie - Napětí - Napätie - Gerilim - Feszültség - Tensiune - Τάση - Напряжение - Napon - Napon - Напрежение - Pinge - Jännite - Voltāža - Įtampa - Napetost - التيار	Frequenza - Frequency - Fréquence - Frequenz - Frecuencia - Frequência - Frequentie - Frekvens - Frekvens - Frekvens - Częstotliwość - Frekvence - Frekvencia - Frekans - Rezgésszám - Frecvenţă - Συχνότητα - Частота - Frekvencija - Frekvencija - Честота - Sagedus - Taajuus - Frekvence - Dažnis - Pogostost - التردد	Potenza motore - Motor power - Puissance du moteur - Motorleistung - Potencia del motor - Potência do motor - Vermogen motor - Motorstyrke - Motoreffekt - Motoreffekt - Moc silnika - Výkon motoru - Výkon motora - Motor gücü - Motor teljesítménye - Putere motor - Ισχύς κινητήρα - Мощность двигателя - Snaga motora - Snaga motora - Мощност на двигателя - Mootor võimsus - Moottorin teho - Dzinēja jauda - Variklio galia - Moč motorja - إستطاعة المحرك	Pista di lavoro - Working width - Piste de travail - Arbeitsbebene - Banda de trabajo - Superfície de trabalho - Reinigingsbreedte - Driftsbane - Arbejdsradius - Arbetsunderlag - Ścieżka robocza - Pracovní dráha - Pracovná dráha - Çalışma alanı - Munkapálya - Pistă de lucru - Πλάτος εργασίας - Рабочая полоса - Radna širina - Radna pista - Работна ширина - Töölaius - Työleveys - Darba platums - Darbinis plotis - Delovna širina - مساحة العمل		Velocità di rotazione - Rotation speed - Vitesse de rotation - Drehgeschwindigkeit - Velocidad de rotación - Velocidade de rotação - Rotatiesnelheid - Roteringshastighet - Omdrejningshastighed - Rotationshastighet - Prędkość obrotów - Rychlost rotace - Rýchlosť rotácie - Dönüş hızı - Forgási sebesség - Viteză de rotaţie - Ταχύτητα περιστροφής - Скорость вращения - Brzina vrtnje - Brzina rotacije - Скорост на въртене - Pöörlemiskiiruse - Pyörimisnopeus - Griešanās ātrums - Sukimosi greitis - Hitrost vrtenja - سرعة الدوران
SB143 H16	220 - 240	50	1600	430	17	400
SB143 TSN	220 - 240	50	1000/1300	430	17	154/308
SB150 L16	220 - 240	50	1600	505	20	154
		60				166
SB150 L22	220 - 240	50	2200	505	20	154
		60				166

>>>>>>

		Caratteristiche tecniche - Technical features - Caractéristiques techniques - Technische Eigenschaften - Características técnicas - Características técnicas - Technische eigenschappen - Tekniske egenskaper - Tekniske specifikationer - Tekniska data - Charakterystyka techniczna - Technické vlastnosti - Technické vlastnosti - Teknik özellikler - Műszaki sajátosságok - Caracteristici tehnice - Τεχνικά χαρακτηριστικά - Электрические характеристики - Tehničke karakteristike - Tehničke karakteristike - Технически характеристики - Tehnilised nõuded - Tekniset tiedot - Specifikācija - Techniniai duomenys - Tehnični podatki - المواصفات الفنية				
Modello - Model - Modèle - Modell - Modelo - Modelo - Model - Modell - Model - Modell - Model - Model - Model - Model - Modell - Model - Μοντέλο - Модель - Model - Model - Модел - Mudel - Malli -Modelis - Modelis - Vrsta - الموديل	Peso senza accessori - Weight without accessories - Poids sans les accessoires - Gewicht ohne Zubehör - Peso sin accesorios - Peso sem acessórios - Gewicht zonder accessoires - Vekt uten tilbehør - Vægt uden tilbehør - Vikt utan tillbehör - Ciężar bez akcesoriów - Hmotnost bez příslušenství - Hmotnosť bez príslušenstva - Aksesuarsız ağırlık - Kiegészítők nélküli súly - Greutate fără accesorii - Βάρος χωρίς τα εξαρτήματα - Вес без аксессуаров - Težina bez dodatne opreme - Težina bez opreme - Тегло без аксесоари - Kaal ilma lisaseadmeteta - Paino ilman lisävarusteita - Svars bez piederumiem - Svoris be priedų - Teža brez pribora - الوزن بدون ملحقات	Lunghezza cavo elettrico - Electric cable length - Longueur du câble électrique - Länge Elektrokabel - Longitud del cable eléctrico - Comprimento do cabo eléctrico - Lengte elektrische kabel - Kabellengde - El-kablets længde Nätkabelns längd - Długość przewodu zasilającego - Délka elektrického kabelu Dĺžka elektrického kábla - Elektrik kablosu uzunluğu - Elektromos kábel hossz - Lungime cablu electric - Μήκος ηλεκτρικού καλωδίου - Длина электрического кабеля - Duljina električnog kabela - Dužina električnog kabla - Дължина на електрическия кабел - Elektrikaabel pikkus - Electric kaapelin pituus - Elektriskā kabeļa garums - Elektros kabelio ilgis - Električni dolžina kabla - طول الكبل الكهربائي	Livello sonoro - Sound level - Niveau sonore - Geräuschpegel - Nivel sonoro - Nível de ruído - Geluidsniveau - Støynivå - Støjniveau - Bullernivå - Poziom akustyczny - Úroveň hluku - Úroveň hluku - Gürültü seviyesi Zajszint - Nivel sonor - Στάθμη θορύβου - Уровень шума - Razina zvuka - Nivo buke - Ниво на шум - Müratase - Äänitaso - Trokšņa līmenis - Garso lygis - Raven hrupa - مستوى الضجيج	Livello vibrazioni - Vibration level - Niveau des vibrations - Vibrationsexpositionswert - Nivel de vibraciones - Nível de vibrações - Trillingsniveau - Vibrasjonsnivå - Vibrationsniveau - Vibrationsnivå - Poziom wibracji - Úroveň vibrací - Úroveň vibrácií - Titreşim seviyesi - Rezgésszint - Nivel vibraţii - Στάθμη δονήσεων - Уровень вибраций - Razina vibracija - Nivo vibracija - во на вибрации - Vibratsioonitase - Värähtelytaso - Vibrācijas līmenis - Vibracijos lygis - Nivo vibracij - مستوى الإهتزازات	Pressione di lavoro - Working pressure - Pression de travail - Arbeitsdruck - Presión de ejercicio - Pressão de funcionamento - Werkdruk - Driftstrykk - Arbejdstryk - Arbetstryck - Ciśnienie robocze - Pracovní tlak - Pracovný tlak - Çalışma basıncı - Munka nyomás - Presiune de lucru - Πίεση εργασίας - Рабочее давление - Radni tlak - Radni pritisak - Работно налягане - Töörõhk - Työpaine - Darba spiediens - Darbinis slėgis - Delovni tlak - ضغط التشغيل
Unità di misura - Units of measument - Unité de mesure - Messeinheit - Unidad de medida - Unidade de medida - Meeteeheid - Måleenhet - Måleenhed - Måttenhet - Jednostka miary - Měrné jednotky - Merné jednotky - Ölçüm birimi - Mértékegységek - Unitate de măsură - Μονάδα μέτρησης - Единица измерения - Jedinica mjerenja - Merna jedinica - Мерни единици - Mõõtühik - Mittayksikkö - Mērvienība - Matavimo vienetas - Merska enota - وحدة القياس	***Kg*** (كغ)	***m*** (م)	***db(A)*** (ديسيبيل)	***m/s²*** ***Hu*** (م/ثانية²)	***gr / cm²*** ***g/cm²*** (غ/سم²)
SB133	22	12	<70	<2,5	37,0
SB143 L10	42	12	<70	<2,5	41,3
SB143 L13	42,5	12	<70	<2,5	41,8

>>>>>>

Modello - Model - Modèle - Modell - Modelo - Modelo - Model - Modell - Model - Modell - Model - Model - Model - Model - Modell - Model - Μοντέλο - Модель - Model - Model - Модел - Mudel - Malli -Modelis - Modelis - Vrsta - الموديل		Caratteristiche tecniche - Technical features - Caractéristiques techniques - Technische Eigenschaften - Características técnicas - Características técnicas - Technische eigenschappen - Tekniske egenskaper - Tekniske specifikationer - Tekniska data - Charakterystyka techniczna - Technické vlastnosti - Technické vlastnosti - Teknik özellikler - Műszaki sajátosságok - Caracteristici tehnice - Τεχνικά χαρακτηριστικά - Электрические характеристики - Tehničke karakteristike - Tehničke karakteristike - Технически характеристики - Tehnilised nõuded - Tekniset tiedot - Specifikācija - Techniniai duomenys - Tehnični podatki - المواصفات الفنية			
	Peso senza accessori - Weight without accessories - Poids sans les accessoires - Gewicht ohne Zubehör - Peso sin accesorios - Peso sem acessórios - Gewicht zonder accessoires - Vekt uten tilbehør - Vægt uden tilbehør - Vikt utan tillbehör - Ciężar bez akcesoriów - Hmotnost bez příslušenství - Hmotnosť bez príslušenstva - Aksesuarsız ağırlık - Kiegészítők nélküli súly - Greutate fără accesorii - Βάρος χωρίς τα εξαρτήματα - Вес без аксессуаров - Težina bez dodatne opreme - Težina bez opreme - Тегло без аксесоари - Kaal ilma lisaseadmeteta - Paino ilman lisävarusteita - Svars bez piederumiem - Svoris be priedų - Teža brez pribora - الوزن بدون ملحقات	Lunghezza cavo elettrico - Electric cable length - Longueur du câble électrique - Länge Elektrokabel - Longitud del cable eléctrico - Comprimento do cabo eléctrico - Lengte elektrische kabel - Kabellengde - El-kablets længde Nätkabelns längd - Długość przewodu zasilającego - Délka elektrického kabelu Dĺžka elektrického kábla - Elektrik kablosu uzunluğu - Elektromos kábel hossz - Lungime cablu electric - Μήκος ηλεκτρικού καλωδίου - Длина электрического кабеля - Duljina električnog kabela - Dužina električnog kabla - Дължина на електрическия кабел - Elektrikaabel pikkus - Electric kaapelin pituus - Elektriskā kabeļa garums - Elektros kabelio ilgis - Električni dolžina kabla - طول الكبل الكهربائي	Livello sonoro - Sound level - Niveau sonore - Geräuschpegel - Nivel sonoro - Nível de ruído - Geluidsniveau - Støynivå - Støjniveau - Bullernivå - Poziom akustyczny - Úroveň hluku - Úroveň hluku - Gürültü seviyesi Zajszint - Nivel sonor - Στάθμη θορύβου - Уровень шума - Razina zvuka - Nivo buke - Ниво на шум - Müratase - Äänitaso - Trokšņa līmenis - Garso lygis - Raven hrupa - مستوى الضجيج	Livello vibrazioni - Vibration level - Niveau des vibrations - Vibrationsexpositionswert - Nivel de vibraciones - Nível de vibrações - Trillingsniveau - Vibrasjonsnivå - Vibrationsniveau - Vibrationsnivå - Poziom wibracji - Úroveň vibrací - Úroveň vibrácií - Titreşim seviyesi - Rezgésszint - Nivel vibraţii - Στάθμη δονήσεων - Уровень вибраций - Razina vibracija - Nivo vibracija - во на вибрации - Vibratsioonitase - Värähtelytaso - Vibrācijas līmenis - Vibracijos lygis - Nivo vibracij - مستوى الإهتزازات	Pressione di lavoro - Working pressure - Pression de travail - Arbeitsdruck - Presión de ejercicio - Pressão de funcionamento - Werkdruk - Driftstrykk - Arbejdstryk - Arbetstryck - Ciśnienie robocze - Pracovní tlak - Pracovný tlak - Çalışma basıncı - Munka nyomás - Presiune de lucru - Πίεση εργασίας - Рабочее давление - Radni tlak - Radni pritisak - Работно налягане - Töörõhk - Työpaine - Darba spiediens - Darbinis slėgis - Delovni tlak - ضغط التشغيل
SB143 L16	43	15	<70	<2,5	42,3
SB143 L22	47	15	<70	<2,5	46,2
SB143 M16	45	15	<70	<2,5	44,3
SB143 M22	47,5	15	<70	<2,5	46,7
SB143 H16	46	15	<70	<2,5	45,3
SB143 TSN	45	15	<70	<2,5	44,3
SB150 L16	50	15	<70	<2,5	35,7
SB150 L22	52	15	<70	<2,5	37,1

>>>>>>

Modello - Model - Modèle - Modell - Modelo - Modelo - Model - Modell - Model - Modell - Model - Model - Model - Modell - Model - Μοντέλο - Модель - Model - Model - Mudel - Malli -Modelis - Modelis - Vrsta - ليدوجلا	Caratteristiche tecniche - Technical features - Caractéristiques techniques - Technische Eigenschaften - Características técnicas - Características técnicas - Technische eigenschappen - Tekniske egenskaper - Tekniske specifikationer - Tekniska data - Charakterystyka techniczna - Technické vlastnosti - Technické vlastnosti - Teknik özellikler - Műszaki sajátosságok - Caracteristici tehnice - Τεχνικά χαρακτηριστικά - Электрические характеристики - Tehničke karakteristike - Tehničke karakteristike - Технически характеристики - Tehnilised nõuded - Tekniset tiedot - Specifikācija - Techniniai duomenys - Tehnični podatki - المواصفات الفنية				
	Tipo di trasmissione - Type of drive - Type de transmission - Antriebsart - Tipo de transmisión - Tipo de transmissão - Soort overbrenging - Overføringstype - Transmissionstype - Typ av transmission - Typ napędu - Typ převodu - Typ prevodu - Şanziman tipi - Átviteli típus - Tip de transmisie - Τύπος μετάδοσης - Тип трансмиссии - Vrsta prijenosa - Tip prenosa - Тип на предаване - Käigukasti tüüp - Vaihteiston tyyppi - Transmisijas tips - Transmisijos tipas - Vrsta prenosa - كيفية التعشيق	Dimensioni - Dimensions - Dimensions - Abmessungen - Dimensiones - Dimensões - Afmetingen - Mål - Mål - Dimensioner - Wymiary - Rozměry - Rozmery - Boyutları - Méretek - Dimensiuni - Διαστάσεις - Размеры - Dimenzije - Dimenzije - Размери - Mõõtmetega - Mittojen - Izmēri - Matmenys - Dimenzije - التياسات	Presenza presa ausiliara - Auxiliary socket - Présence d'une prise auxiliaire - Zusatzsteckdose - Presencia toma auxiliar - Presença de tomada auxiliar - Extra stopcontact aanwezig - Ekstra støpsel - Udstyret med hjælpestik - Extra uttag - Obecność dodatkowego gniazdka - Vybavení pomocnou zásuvkou - Vybavenie pomocnou zásuvkou - Ek priz - Segéddugasz található - Prezentă prză auxiliară - Παρουσία βοηθητικής πρίζας - Вспомогательная электрическая розетка - Postojanje pomoćne utičnice - Postojanje pomoćnog držača - Наличие на допълнителен контакт - Kohalolek lisateenused pesa - Olotila yliimääräisiä pistorasiaan - Klātbūtne papildu ligzda - Buvimas pagalbiniai lizdas - Prisotnost pomožna vtičnica - وجود مأخذ كهربائي إضافي	Grado di protezione - Protection rating - Degré de protection - Schutzgrad - Grado de protección - Grau de protecção - Beveiligingsgraad - Beskyttelsesgrad - Beskyttelsesgrad - Skyddsgrad - Stopień ochrony - Úroveň ochrany - Úroveň ochrany - Koruma derecesi - Védelmi fokozat - Grad de protecție - Βαθμός προστασίας - Степень защиты - Stupanj zaštite - Stepen zaštite - Ниво на защита - Määral kaitset - Kotelointiluokka - Aizsardzības pakāpe - Apsaugos laipsnis - Stopnja zaščite - درجة الحماية	Capacità serbatoio (Optional) - Tank capacity (optional) - Capacité du réservoir (en option) - Fassungsvermögen Tank (optional) - Capacidad del tanque (opcional) - Capacidade do recipiente (Opcional) - Tankinhoud (Optioneel) - Beholderkapasitet (tilbehør) - Tankvolumen (ekstraudstyr) - Behållarens volym (tillval) - Pojemność zbiornika (opcja) - Objem nádrže (volitelný) - Objem nádrže (volitelný) - Depo kapasitesi (Opsiyonel) - Üzemanyagtartály kapacitása (opcionális) - Capacitate rezervor (Optional) - Χωρητικότητα κάδου (Προαιρετικό) - Емность бака (факультативно) - Kapacitet spremnika (Dodana oprema) - Kapacitet rezervoara (Opciono) - Капацитет на резервоара (опционален) - Paagi maht (valikuline) - Säiliön tilavuus (valinnainen) - Tvertnes tilpums (pēc izvēles) - Bako talpa (neprivalomas) - Prostornina rezervoarja (po želji) - سعة الخزان (اختياري)
Unità di misura - Units of measument - Unité de mesure - Messeinheit - Unidad de medida - Unidade de medida - Meeteeheid - Måleenhet - Måleenhed - Mättenhet - Jednostka miary - Měrné jednotky - Merné jednotky - Ölçüm birimi - Mértékegységek - Unitate de măsură - Μονάδα μέτρησης - Единица измерения - Jedinica mjerenja - Merna jedinica - Мерни единици - Mõõtühik - Mittayksikkö - Mērvienība - Matavimo vienetas - Merska enota - وحدة القياس		*mm - Mm - мм - мм -* (мм)	X / √	*IP*	*I*
SB133	Satelliti e planetario - Planetary gears and crown wheel - Satellites et planétaire - Satellitengetriebe - Satélites y planetarios - Engrenagem satélite planetária - Planeetwielmechanisme - Børsteophæng og rondeller - Satellit och planet - Planetgir - Fogaskerekek és differenciálmű - Koła zębate wyrównawcze i pędne - Planet dişli - Planetová redukční převodovka - Kolutni i planetarni zupčanici - Planétová redukčná prevodovka - Satelitj şi planetară - Δορυφορικά και πλανητικό - Сателлиты и планетарные передачи - Sateliti i planetarijum - Планетарни предавки и зъбен венец - Satelliidid ja planeetide - Satelliitit ja planeettojen - Satelīti un planētu - Palydovai ir planetų - Sateliti in planetarne - مداري كوكبي	1120x420x340	X	IPX4	9
SB143 L10		1200x542x425	√	IPX4	12
SB143 L13		1200x542x425	√	IPX4	12
SB143 L16		1200x542x425	√	IPX4	12
SB143 L22		1200x542x425	√	IPX4	12
SB143 M16		1200x542x425	√	IPX4	12
SB143 M22		1200x542x425	√	IPX4	12
SB143 H16		1200x542x425	√	IPX4	12
SB143 TSN		1200x542x425	√	IPX4	12
SB150 L16		1200x625x505	√	IPX4	12
SB150 L22		1200x625x505	√	IPX4	12

IT Italiano.....ITALIANO - 1
(Istruzioni originali)

Gentile cliente,
La ringraziamo per aver scelto un nostro prodotto per la pulizia dei suoi ambienti.

La lavapavimenti da lei acquistata è stata progettata per soddisfare l'utilizzatore in termini di semplicità di utilizzo e affidabilità nel tempo.

Noi siamo coscienti che un buon prodotto per restare tale, nel tempo, necessita di continui aggiornamenti mirati a soddisfare le aspettative di chi, quotidianamente, ne fa uso. In tal senso, noi ci auguriamo di avere in lei non solo un cliente soddisfatto ma anche un partner che non esita a trasmetterci opinioni e idee derivanti dalla personale quotidiana esperienza.

Indice

1.1 - INTRODUZIONE IT-3
1.2 - USO PREVISTO DELLA MACCHINA IT-3
1.3 - USO NON PREVISTO DELLA MACCHINA IT-3

2.1 - ASSEMBLAGGIO COMPONENTI IT-3
2.1.a - Posizionamento maniglione IT-3
2.1.b - Collegamento elettrico maniglione-corpo macchina IT-3
2.1.c - Montaggio supporti avvolgicavo IT-3
2.1.d - Montaggio spazzola IT-4
2.1.e - Montaggio disco trascinatore IT-4
2.1.f - Montaggio Serbatoio (Optional) IT-4
2.1.g - Montaggio Gruppo aspirante (Optional) IT-5
2.1.h - Montaggio peso addizionale (Optional) IT-5
2.1.i - Collegamento elettrico IT-5

3.1 - CONOSCENZA DELLA MACCHINA IT-6

4.1 - REGOLAZIONE INCLINAZIONE MANIGLIONE IT-6

5.1 - MANIGLIONE GUIDA IT-6

6.1 - FUNZIONAMENTO IT-6
6.1.a - Controlli prima dell'uso IT-6
6.1.b - Avviamento macchina IT-7
6.1.c - Uso della macchina IT-7
6.1.d - Doppia velocità (Se presente) IT-7
6.1.e - Fine uso e spegnimento IT-8
6.1.f - Trasporto IT-8

7.1 - MANUTENZIONE E PULIZIA IT-8
7.1.a - Pulizia macchina IT-8
7.1.b - Svuotamento e pulizia serbatoio acqua (Optional) IT-9
7.1.c - Sostituzione spazzola IT-9
7.1.d - Sostituzione trascinatore IT-9

PROBLEMI - CAUSE - RIMEDI IT-10

1.1 INTRODUZIONE

PERICOLO:
Prima di utilizzare l'apparecchio leggere attentamente il libretto **"AVVERTENZE DI SICUREZZA PER MONOSPAZZOLE"** allegato al presente.

Il presente manuale costituisce parte integrante della macchina stessa; deve essere pertanto conservato con cura in un luogo sicuro e accessibile a tutti gli utilizzatori (operatori e personale addetto alla manutenzione) per tutta la vita della macchina fino alla demolizione.

1.2 - USO PREVISTO DELLA MACCHINA

AVVERTENZA:
Questa macchina è destinata per il solo uso interno.

PERICOLO:
Qualsiasi altro utilizzo solleva il costruttore da responsabilità per danni a persone e/o cose e fa decadere qualsiasi condizione di garanzia.

Questa macchina è destinata all'uso commerciale, per esempio in alberghi, scuole, ospedali, fabbriche, negozi, uffici e attività di noleggio.

La macchina è stata progettata e costruita:
per un uso professionale, per il lavaggio di pavimenti e moquette, per la lucidatura di pavimenti, per la levigatura di pavimenti (ad esempio parquet e superfici sconnesse).

1.3 - USO NON PREVISTO DELLA MACCHINA

AVVERTENZA:
La macchina non è destinata a funzionare all'aperto.

PERICOLO:
- non lavare pavimenti con acqua superiore a 50°C;
- non utilizzare gasolio/benzine o detergenti corrosivi per il lavaggio di pavimenti;
- non lavare e aspirare liquidi corrosivi, infiammabili, esplosivi anche se diluiti.

2.1 ASSEMBLAGGIO COMPONENTI

2.1.a - Posizionamento maniglione (Fig. 1)

Per modelli con fissaggio maniglione a 4 viti:
- Posizionare il maniglione (1) sulla base (2) facendo combaciare i quattro fori del maniglione con i fori del corpo macchina.
- Avvitare le viti (3) in dotazione.

Per modelli con fissaggio maniglione a 2 dadi:
- Svitare i due dadi (4) dal corpo macchina (5).
- Posizionare il maniglione (6) inserendolo sui perni presenti sul corpo macchina (5).
- Avvitare i dadi (4).

2.1.b - Collegamento elettrico maniglione-corpo macchina (Fig. 2)

- Collegare elettricamente il maniglione al corpo macchina inserendo la presa (7) nella spina (8) della macchina;
  Per i modelli dotati di presa con guarnizione (9) interporre la stessa prima di collegare la spina e avvitare le viti (10) in dotazione.

2.1.c - Montaggio supporti avvolgicavo (Figg. 3/5)

Alcuni modelli sono dotati di supporti avvolgicavo che vanno montati direttamente sull'asta del maniglione:
- Incastrare l'innesto corto (11) nell'innesto lungo (12) (Fig. 3).
- Avvitare la vite (13) al pomello (14) mantenendo quest'ultimo verso destra (Fig. 4).
- Il gancio (15) del supporto può essere ruotato a seconda dell'utilizzo (Fig. 5).
- Posizionare un supporto nella parte superiore del maniglione e un secondo supporto in quella inferiore.

2.1.d - Montaggio spazzola (Fig. 6)

- Ribaltare la macchina facendo perno, a manico dritto, con il piede sulle ruote e deporla sull'impugnatura.
- Posizionare la spazzola (16) sulla base della macchina, incastrando l'apposito innesto a farfalla (17).
- Effettuare un semigiro nel senso della freccia (A) per incastrare la spazzola (16).
- Rimettere la macchina in posizione.
- All'avvio della rotazione la spazzola termina l'incastro.

Per lo smontaggio della spazzola ribaltare la macchina e girare la spazzola (16) in senso opposto alla freccia (A).

AVVERTENZA:
Utilizzare solo spazzole fornite dal costruttore relative al modello di macchina. L'utilizzo di altri tipi di spazzole può compromettere la sicurezza della macchina.

2.1.e - Montaggio disco trascinatore (Figg. 6-7)

- Ribaltare la macchina facendo perno, a manico dritto, con il piede sulle ruote e deporla sull'impugnatura.
- Posizionare il disco trascinatore (18) sul pad (19) facendo attenzione a centrare correttamente quest'ultimo per non sbilanciare la rotazione.
- Posizionare il trascinatore (18) completo di pad, sulla base della macchina, incastrando l'apposito innesto a farfalla, come indicato nel paragrafo "Montaggio spazzola".

Per lo smontaggio del trascinatore ribaltare la macchina e girarlo in senso opposto alla freccia (A).

AVVERTENZA:
Utilizzare solo pad forniti dal costruttore relativi al modello di macchina. L'utilizzo di altri tipi di pad può compromettere la sicurezza della macchina.

2.1.f - Montaggio Serbatoio (Optional) (Figg. 8/14)

- Allentare le due viti (20) o il pomello (21) del supporto superiore (22) del maniglione, a seconda del modello macchina (Fig. 8).
- Assicurarsi che il supporto inferiore (27) appoggi sulla piastrina posizionata sull'asta del maniglione (Fig.11).
- Avvitare la catenella (23) nella parte superiore del serbatoio (24) (Fig. 9).
- Collegare il tubo (25) nell'apposito raccordo (26) posto nella parte inferiore del serbatoio (24) (Fig. 10).
- Posizionare il serbatoio (24) sul supporto inferiore (27), facendo attenzione a far combaciare la linguetta di incastro (28) con l'apposita sede (29) (Fig. 11).
- Abbassare l'innesto superiore (30) ed agganciarlo alla linguetta di incastro (31) posta sulla parte superiore del serbatoio (24) (Fig.12).
- Avvitare le due viti (32) o il pomello (33) del supporto superiore (30) del maniglione, a seconda del modello macchina (Fig. 12).
- Collegare il raccordo (34) del tubo (35) al foro presente sul corpo macchina (Fig.13).
- Agganciare la catenella (36) al gancio (37) del maniglione (Fig.14).

NOTA:
Per alcuni modelli è necessario inserire la catenella (36) nel foro presente nella parte inferiore del maniglione prima di agganciarla nel gancio (37) (FIG.14-B).

2.1.g - Montaggio Gruppo aspirante (Optional) (Figg. 15/19)

Il gruppo aspirante è composto dall'aspirapolvere (38), dalla corona aspirante (39) con fascio di tubi montati e dal cestello supporto aspirapolvere (40) (Fig. 15).

- Assicurarsi che il supporto inferiore (41) appoggi sulla piastrina posizionata sull'asta del maniglione (Fig.16).
- Allentare le due viti o il pomello del supporto superiore del maniglione, a seconda del modello macchina.
- Posizionare il cestello (42) nell'apposita sede del supporto (41).
- Abbassare il supporto superiore (43) fino a incastrare il cestello (42), quindi, avvitare le due viti o il pomello del supporto superiore per bloccare il tutto.
- Ribaltare la macchina e deporla sull'impugnatura.
- Appoggiare la piastrina (44) di supporto corona aspirante (45) sul corpo macchina (Fig.17) quindi rimettere la macchina in posizione di lavoro.
- Inserire l'aspirapolvere (46) nel cestello (47) (Fig.18).
- Collegare il fascio di tubi (48) all'aspirapolvere (46) tramite incastro a baionetta.

Collegare la spina (49) alla presa ausiliaria (50) posizionata sul maniglione o nel gruppo macchina, a seconda del modello (Fig.19).

2.1.h - Montaggio peso addizionale (Optional) (Fig. 20)

Nel caso in cui la superficie da lavare sia molto sporca è possibile montare sulla macchina un peso addizionale che consente una maggiore pressione di contatto della spazzola, o del disco trascinatore, con il pavimento.

NOTA:

A causa della maggiore pressione di contatto, aumenta anche l'usura della spazzola o del pad.

AVVERTENZA:

Il peso addizionale è dotato di apposite rientranze (50a) per il sollevamento.

- Sollevare il peso supplementare dalle apposite rientranze (50a).
- Posizionare il peso sull'apparecchio.

2.1.i - Collegamento elettrico

- Collegare il cavo di alimentazione della macchina ad una presa di rete avente caratteristiche corrispondenti a quelle riportate sulla targa dati tecnici della macchina.

AVVERTENZA:

- **Accertarsi che l'impianto elettrico di rete sia provvisto di interruttore differenziale (tipo salvavita) e di messa a terra.**
- **Svolgere completamente il cavo di alimentazione elettrica prima di mettere in funzione l'apparecchio.**
- **Utilizzare una prolunga elettrica solo se in perfetto stato; assicurarsi che la sezione sia appropriata alla potenza dell'apparecchio.**
- **Non lasciare mai scorrere il cavo di alimentazione su spigoli taglienti ed evitare di schiacciarlo.**
- **La presa di corrente deve essere di facile accesso.**
- **Assicurarsi che il cavo elettrico non sia danneggiato.**

3.1 CONOSCENZA DELLA MACCHINA (Fig. 21)

51) Maniglione guida
51a) Scatola comandi elettrici
52) Leve avviamento rotazione spazzola (on-off)
53) Leva regolazione erogazione acqua
54) Leva inclinazione maniglione
55) Cavo alimentazione
56) Pulsante sblocco leve rotazione spazzola
57) Corpo macchina
58) Ruote
59) Supporti
60) Collegamento elettrico
61) Presa ausiliaria (se presente)

4.1 REGOLAZIONE INCLINAZIONE MANIGLIONE (Fig. 22)

AVVERTENZA:
La regolazione della posizione del maniglione va effettuata a macchina ferma.

- Tirando la leva (63) è possibile variare la posizione del maniglione (62);
  rilasciando la leva il maniglione si posiziona e si blocca nella posizione obbligata più vicina.

NOTA:
La corretta posizione del maniglione (62) durante il funzionamento della macchina è all'altezza delle anche.
Non avviare mai la macchina senza aver reclinato in modo corretto il maniglione.

5.1 MANIGLIONE GUIDA (Figg. 21 e 23)

1) **Pulsante sblocco leve rotazione spazzola (56) (Fig. 21)**
   Premere il pulsante (56) per sbloccare le leve avviamento rotazione spazzola (52).

2) **Leve avviamento rotazione spazzola (52) (Fig.21)**
   Tirando le leve rotazione spazzola (52) si abilita la rotazione della spazzola.
   Al rilascio delle leve (52) la rotazione della spazzola si interrompe e la macchina si ferma automaticamente.
   Le leve (52) vanno mantenute tirate per ottenere il continuo funzionamento della macchina.

3) **Leva regolazione erogazione acqua (53) (in presenza di serbatoio Optional) (Fig. 23)**
   Tirando la leva (64), si abilita l'erogazione dell'acqua per il lavaggio del pavimento.
   Al rilascio della leva (64) l'erogazione dell'acqua si interrompe.

6.1 FUNZIONAMENTO

6.1.a - Controlli prima dell'uso (Fig.18)

- In presenza di gruppo aspirante montato (Optional) controllare che i tubi di aspirazione (48) siano correttamente collegati alla base della macchina e all'aspiratore.
- Controllare che i raccordi posti sulla base della macchina non siano ostruiti.
- In presenza di serbatoio montato (Optional) controllare che lo stesso contenga liquido di lavaggio sufficiente alla fase di lavoro e che la tubazione sia correttamente collegata.
- Controllare le condizioni della spazzola o del pad.
  Se usurati, sostituirli.
- Controllare che l'apparecchio, in particolare il cavo di rete, non presenti danni che possano compromettere il corretto funzionamento della macchina o la sicurezza dell'operatore.

6.1.b - Avviamento macchina (Fig. 21)

AVVERTENZA:

Alcuni modelli macchina sono provvisti di una doppia velocità.
In questo caso selezione la velocità desiderata prima di accendere la macchina.

PERICOLO:

Lavorare esclusivamente con mani asciutte.

- Tirare verso l'alto la leva (54) ed abbassare il maniglione fino a portarlo all'altezza delle anche (posizione di massima bilanciatura).
- Premere il pulsante (56) per sbloccare le leve avviamento rotazione spazzola (52).
- Tirando le leve (52) la macchina si avvia.
- Al rilascio di entrambe le leve (52) la macchina si ferma.

AVVERTENZA:

Non avvolgere mai il cavo di rete intorno al collo o al corpo macchina.

6.1.c - Uso della macchina (Figg. 21 e 23)

- Dopo aver avviato la macchina iniziare le operazioni di pulizia tenendo premute le leve (52), mantenendo cosi la macchina in funzione e la rotazione della spazzola attiva.
- La macchina va utilizzata descrivendo piccoli archi aventi come centro l'operatore stesso.
- Il brandeggo, ovvero la deriva naturale della macchina, si ottiene premendo o alzando l'impugatura della stessa.
  Tirando, ovvero alzando leggermente l'impugnatura, la macchina si sposta verso destra.
  Premendo, ovvero abbassando leggermente l'impugnatura, la macchina si sposta verso sinistra.
  Effettuando una leggera torsione sulla parte destra del maniglione, la macchina procede in avanti.
  Effettuando una leggera torsione sulla parte sinistra del maniglione, la macchina procede indietro.

NOTA:

Effettuare pressioni lievi per ottenere movimenti facilmente gestibili della macchina.

- Per mantenere la macchina in funzione in un determinato punto è sufficiente tenere l'impugnatura in posizione di partenza.

NOTA:

Utilizzare la macchina ferma con rotazione spazzole inserita per un tempo prolungato può causare danni al pavimento.

- Per macchine dotate di serbatoio opzionale, regolare l'erogazione dell'acqua tramite la leva (64).

NOTA:

Rilasciando le leve (52) la rotazione della spazzola si ferma e la macchina si spegne.

6.1.d - Doppia velocità (Se presente) (Fig. 24)

- Per alcuni modelli è possibile selezione la velocità di rotazione spazzola o disco trascinatore:
  - Velocità standard
  - Doppia velocità

NOTA:

Selezionare la velocità desiderata prima di mettere in funzione la macchina.

AVVERTENZA:

Prima di utilizzare la doppia velocità assicurarsi che la spazzola o il pad utilizzato sia idoneo ad una velocità di rotazione pari a 308rpm.

- Per selezionare la velocità desiderata premere il selettore di velocità (65) posto sul retro del corpo macchina.
- L'utilizzo della macchina con doppia velocità selezionata è identico a quello della macchina a bassa velocità.
  É necessario però prestare maggior attenzione ai movimenti di guida che dovranno esser ancora più lievi data la maggior velocità della macchina.

6.1.e - Fine uso e spegnimento (Fig. 21 e 25/27)

- Alla fine delle operazioni di pulizia, prima di spegnere la macchina, fermare l'erogazione dell'acqua.
- Rilasciare le leve (52) per arrestare la rotazione della spazzola e spegnere la macchina (Fig.20).
- Posizionare verticalmente il maniglione.
- Togliere il serbatoio (Optional) e svuotarlo dalla soluzione.
- Smontare la spazzola o il disco trascinatore dopo l'utilizzo.

AVVERTENZA:
Non lasciare la macchina ferma con spazzola o disco trascinatore/pad montato per evitare la compromissione degli stessi.

- Se il pad risulta sporco, lavarlo ad una temperatura massima di 60°.
- Se la spazzola risulta sporca, lavarla con acqua corrente.
- Staccare il cavo di alimentazione elettrica dalla presa e avvolgerlo agli appositi supporti avvoglicavo.

Per macchine dotate di ganci mobili:
- Arrotolare il cavo elettrico sui supporti (66) (Fig.25).
- Per togliere il cavo dai supporti ruotare i ganci (67) verso l'interno e togliere il cavo senza necessariamente svolgerlo (Fig. 26).

Per macchine non dotate di ganci mobili:
- Avvolgere il cavo facendolo passare negli appositi supporti (68) (Fig. 27).

6.1.f - Trasporto

Con spina di rete scollegata e maniglione in posizione verticale, sollevare il corpo macchina ruotando verso il basso il maniglione.
La macchina può essere così trasportata sulle ruote.

7.1 MANUTENZIONE E PULIZIA

AVVERTENZA:
Per le informazioni e le avvertenze relative alle operazioni di manutenzione o pulizia attenersi a quanto indicato nel manuale "Avvertenze di sicurezza per manospazzola" allegato al presente.

OPERAZIONI DA EFFETTUARSI OGNI GIORNO

7.1.a - Pulizia macchina

Effettuare la pulizia della macchina con un panno umido e strofinare successivamente con un panno asciutto e pulito onde evitare la formazione di incrostazioni dovute all'effetto dei prodotti chimici.

AVVERTENZA:
Non utilizzare solventi, acidi o sostanze corrosive per la pulizia della macchina.

7.1.b - Svuotamento e pulizia serbatoio acqua (Optional)

AVVERTENZA:
Alla fine delle operazioni di lavaggio è obbligatorio scaricare e pulire il serbatoio dell'acqua per evitare depositi o incrostazioni.

Per svuotare il serbatoio acqua, liberarlo dagli appositi supporti.

AVVERTENZA:
Conservare l'apparecchio in un luogo coperto e privo di umidità.

OPERAZIONI DA EFFETTUARSI SECONDO NECESSITÀ

7.1.c - Sostituzione spazzola

Si rende necessaria la sostituzione della spazzola quando la stessa si presenta usurata con lunghezza setole inferiore a 2 cm oppure va sostituita in funzione al tipo di pavimento da lavare;
per la sostituzione, vedere paragrafo "Montaggio spazzola".

7.1.d - Sostituzione trascinatore

Si rende necessaria la sostituzione del pad trascinatore quando lo stesso si presenta usurato con altezza inferiore ai 10mm, oppure va sostituito in funzione del tipo di pavimento da lucidare o levigare.
per la sostituzione, vedere paragrafo "Montaggio trascinatore".

PROBLEMI - CAUSE - RIMEDI

PROBLEMA	CAUSA	RIMEDIO
Premendo il pulsante sblocco leve contemporaneamente alle leve rotazione spazzola la macchina non si avvia.	Spina scollegata.	Collegare la spina.
La spazzola e/o il trascinatore non ruota.	Leva rotazione spazzola/trascinatore non premuta. Presenza di eventuali corpi estranei.	Premere la leva. Rimuovere i corpi estranei incastrati.
Non fuoriesce acqua	Serbatoio vuoto. Leva erogazione acqua non premuta.	Riempire il serbatoio. Premere la leva.
Pulizia pavimento insufficiente.	Spazzole o detergente inadeguati. Soluzione detergente insufficiente. Spazzola consumata.	Usare spazzole o detergenti adatte al tipo di pavimento o di sporco da pulire. Riempire il serbatoio (Optional) di soluzione detergente. Sostituire la spazzola.
Levigatura/lucidatura pavimento insufficiente.	Pad usurato.	Sostituire il pad.
La macchina funziona in modo irregolare o vibra fortemente.	Controllare che la spazzola o il disco trascinatore siano montati correttamente. Controllare che il pad sia perfettamente centrato al disco trascinatore. La spazzola o il disco trascinatore non sono idonei al pavimento.	Rimontare correttamente la spazzola o il disco trascinatore. Riposizionare il pad centrandolo correttamente al disco trascinatore. Utilizzare una spazzola o un disco trascinatore idonei al tipo di superficie e/o di lavorazione da effettuare.

Cod. GH30-924 - 2^ ed. - 10/2025

DEALER

Riello Cleaning Machines S.p.A.

Registered Office
Via Enrico Fermi, 43 - 37136 Verona (VR) - Italy

Headquarters
Via Circonvallazione, 5 - 27020 Dorno (PV) - Italy

P. +39 0382 848811 - F. +39 0382 84668 - M. info@riellocm.com

riello cleaning machines
ITALIAN MANUFACTURING INDUSTRY

ghibli.com - wirbel.it

CE

IMQ CERTIFIED QUALITY MANAGEMENT SYSTEM ISO 9001:2015

IMQ CERTIFIED ENVIRONMENTAL MANAGEMENT SYSTEM ISO 14001:2015

IQNET RECOGNIZED CERTIFICATION

100% Made in Italy