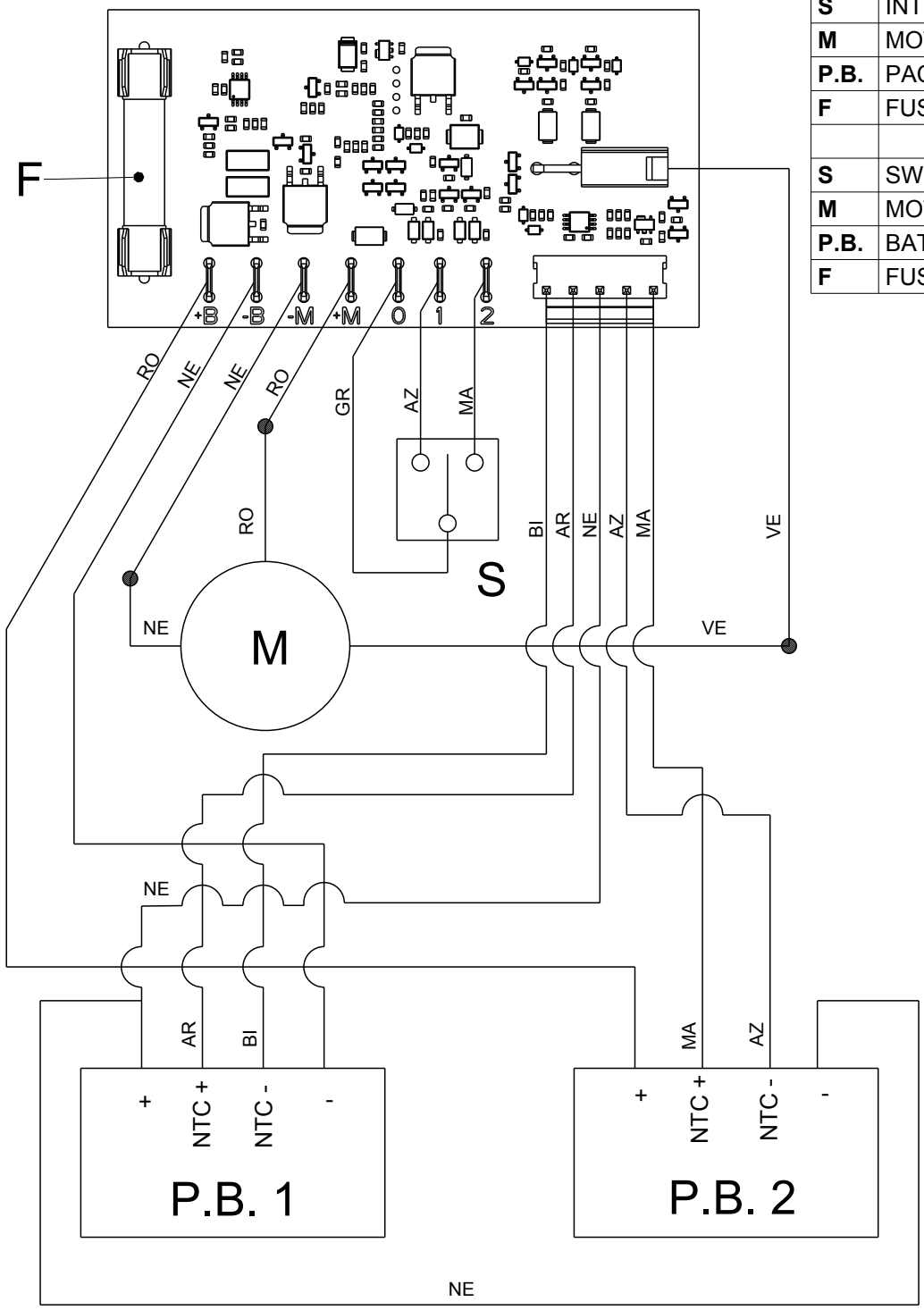

LEGENDA	
S	INTERRUTTORE I 0 II
M	MOTORE
P.B.	PACCO BATTERIA
F	FUSIBILE
S	SWITHC ON/OFF/ON
M	MOTOR
P.B.	BATTERY PACK
F	FUSE

REV.	DESCRIZIONE - DESCRIPTION	DATA - DATE	NOME - NAME
A	Prima emissione - first release	27/05/2024	Giuliano Bertoletti

ghibli & wirbel

DORNO - ITALIA

APPROVAZIONE PRODUZIONE
PRODUCTION APPROVAL

NOME - NAME	DATA - DATE
Giuliano Bertoletti	10-04-2025

APPROVAZIONE PROTOTIPO
PROTOTYPE APPROVAL

NOME - NAME	DATA - DATE
--	--

MATERIALE - MATERIAL
Vedi particolari / see parts

TRATTAMENTO - TREATMENT

COLORE - COLOR
—

Approvato

UTILIZZABILE PER PRODUZIONE

DESCRIZIONE
SCHEMA ELETTRICO VOYAGR 4 BC LITHIUM 36 V

DESCRIPTION
ELECTRIC DIAGRAM VOYAGER 4 BC LITHIUM 36 V

TOLLERANZE GENERALI - GENERAL TOLLERANCE	FORMATO - SIZE	SCALA - SCALE	FOGLIO - SHEET	CODICE - PART No.	REV.
UNI EN 22768 mK ISO 8015	A4 - ISO 5457	1:1	1 di 1	E1110	A

QUESTO DISEGNO È DI PROPRIETÀ DELLA GHIBLI & WIRBEL S.P.A. (DORNO - ITALIA) ESSA NE VIETA LA RIPRODUZIONE E LA COMUNICAZIONE A TERZI. A NORMA DI LEGGE LA SOCIETÀ TUTELA I PROPRI DIRITTI.
THIS DRAWING IS THE PROPERTY OF GHIBLI & WIRBEL S.P.A. (DORNO - ITALY) IS PROHIBITED REPRODUCTION AND COMMUNICATION TO THIRD PARTIES. UNDER THE LAW PROTECTS ITS RIGHTS