Fig. A

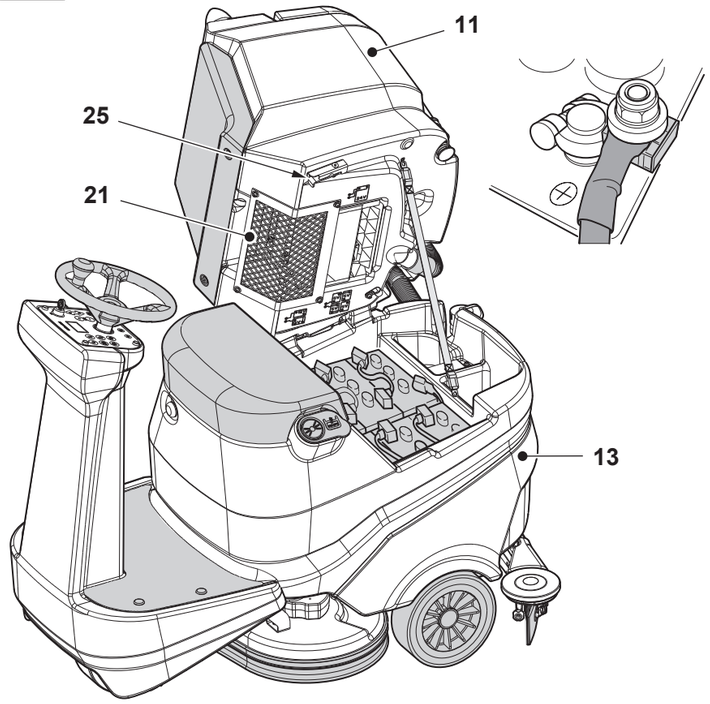


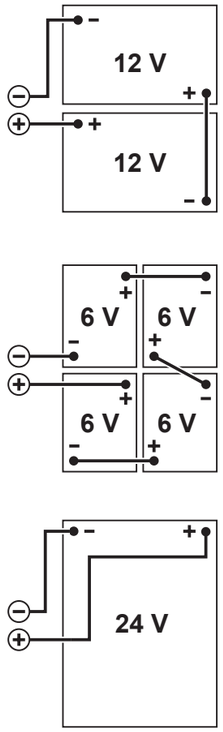


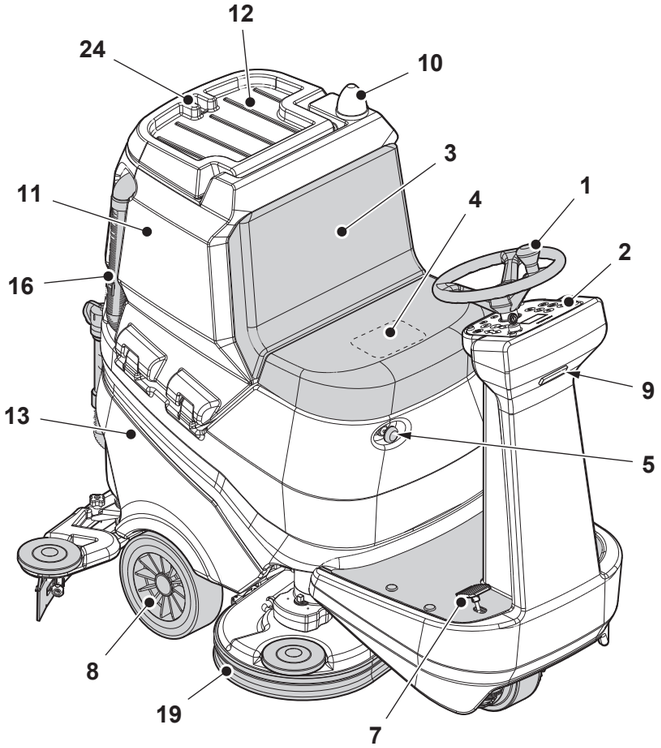


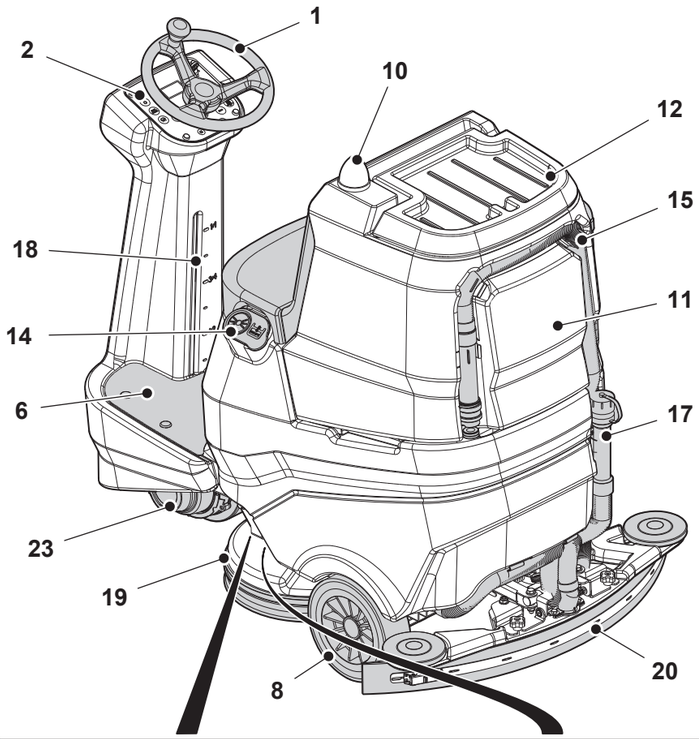


Fig. B

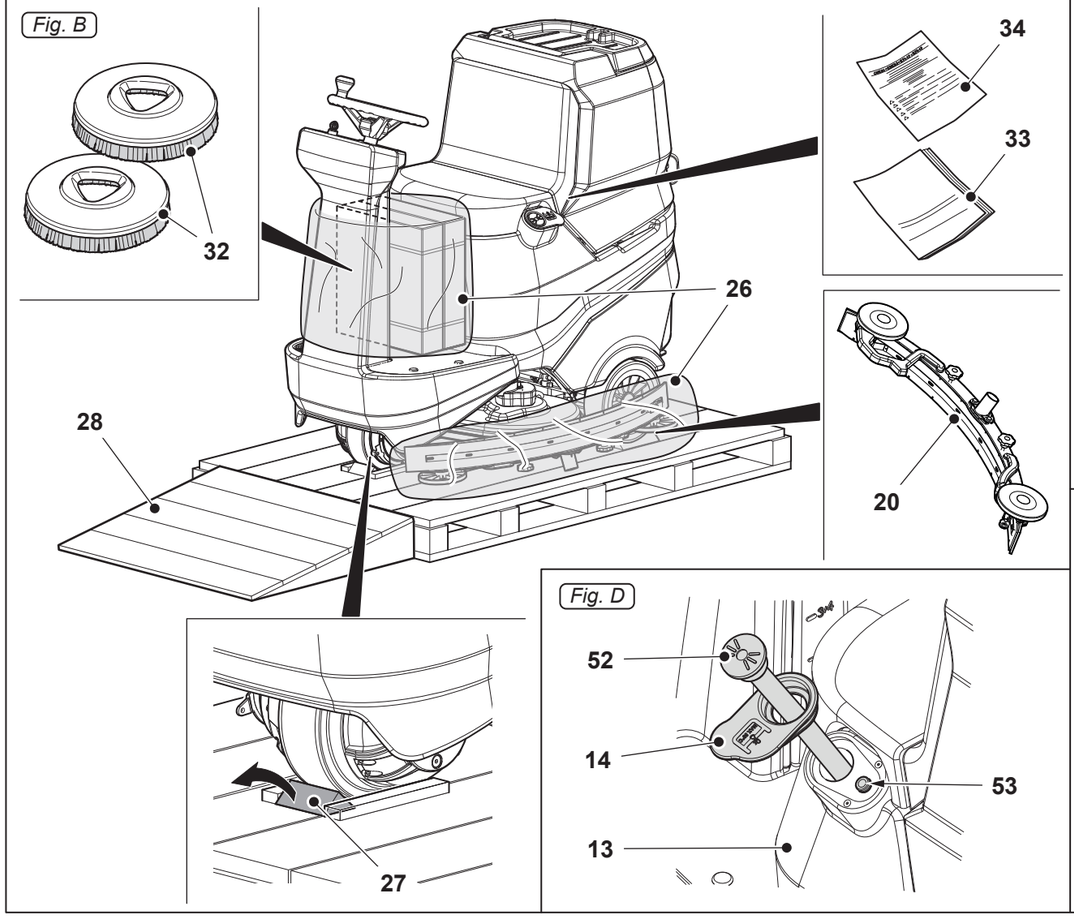


Fig. C

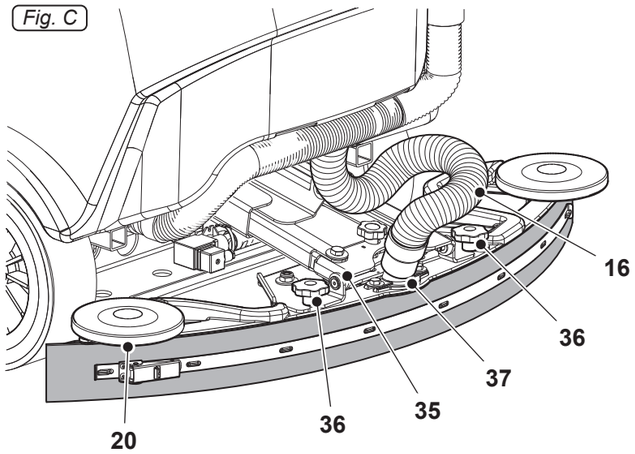


Fig. E

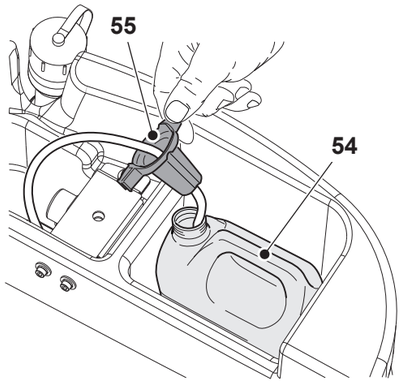


Fig. D




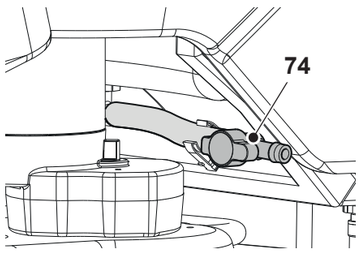


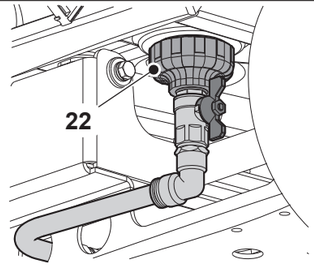


Fig. F

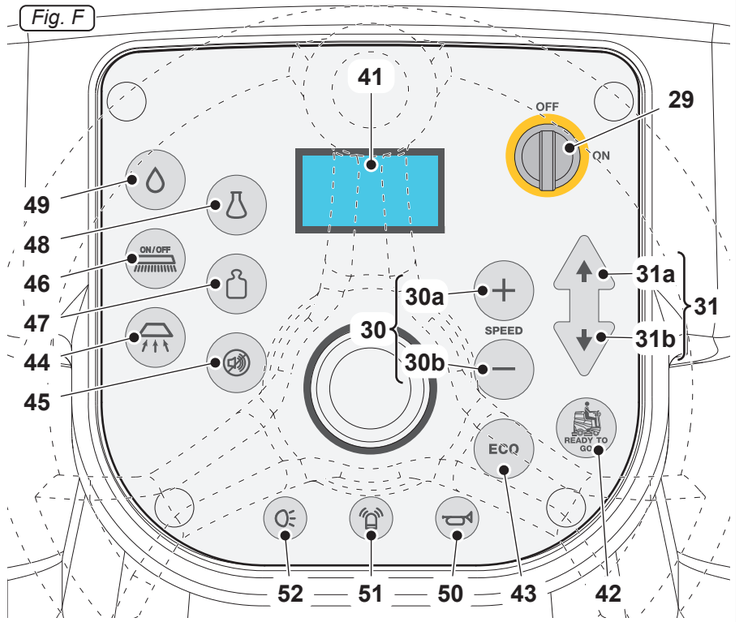

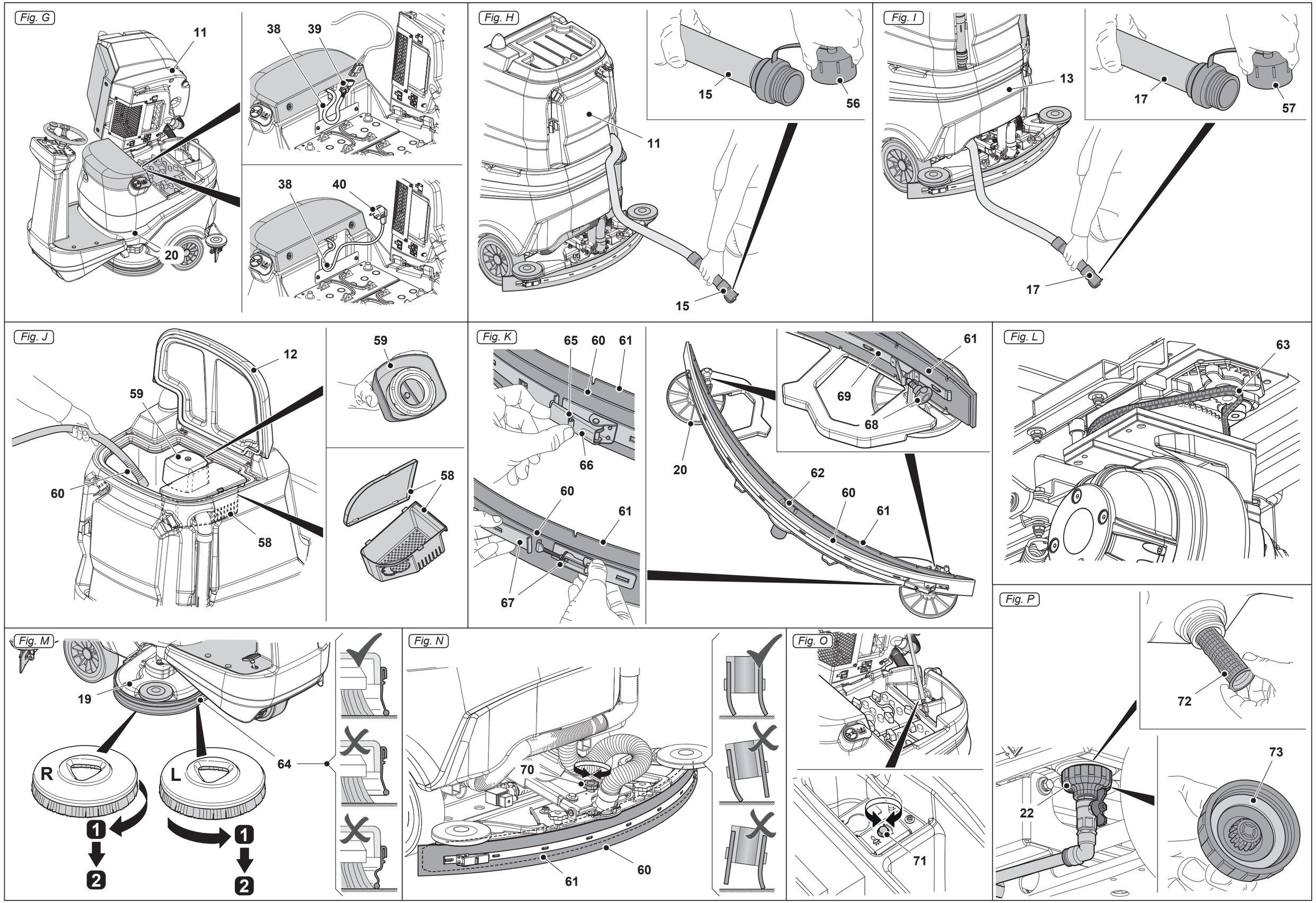
Fig. G
11
38
39
38
40
20
Fig. H
11
15
15
56
15
Fig. I
13
17
17
57
Fig. J
12
59
60
58
59
58
Fig. K
65
60
61
66
60
61
67
20
62
60
61
61
69
68
Fig. L
63
Fig. M
19
R
L
64
1
2
1
2
Fig. N
70
61
60
Fig. O
71
Fig. P
72
22
73